Http://www.parsun.com.cn

PARSUN

百胜

零件目錄

PARTS CATALOGUE

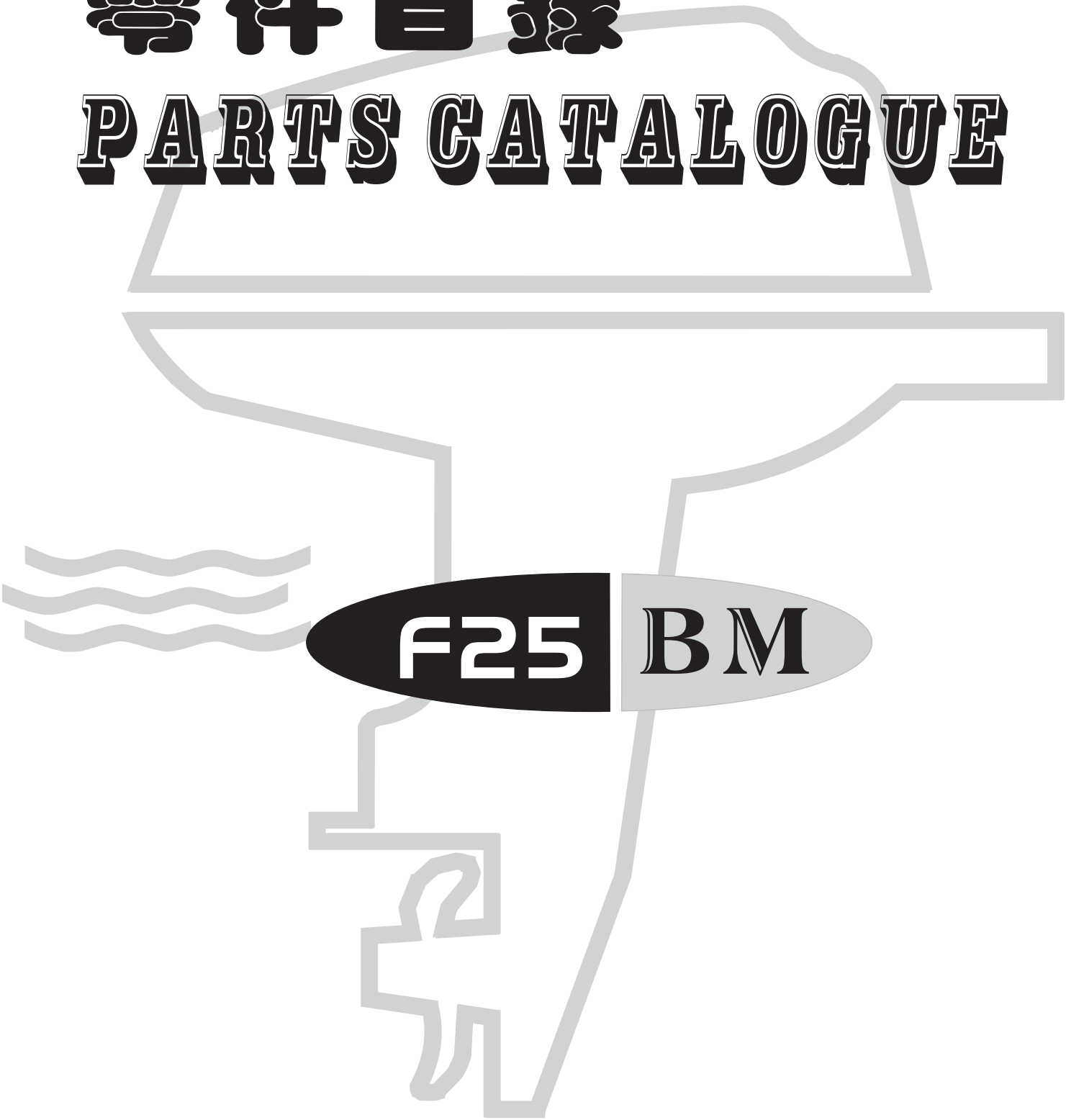

F25 BM

蘇州百勝動力機器有限公司

SUZHOU PARSUN POWER MACHINE CO., LTD

目次
CONTENTS

托架 1 ---------- 1~3
BRACKET 1 ---------- 1~3
托架 2 ---------- 4~5
BRACKET 2 ---------- 4~5
操舵系统 ---------- 6~7
STEERING ---------- 6~7
水上装置壳体 ---------- 8
UPPER CASING ---------- 8
油底壳组件 ---------- 9
OIL PAN ---------- 9
底罩 ---------- 10~11
BOTTOM COWLING ---------- 10~11
控制系统 ---------- 12~13
CONTROL SYSTEM ---------- 12~13
水下装置壳体和驱动系统 1 ---------- 14~16
LOWER CASING & DRIVE 1 ---------- 14~16
水下装置壳体和驱动系统 2 ---------- 17
LOWER CASING & DRIVE 2 ---------- 17
电气 ---------- 18
ELECTRICAL ---------- 18
进气系统 ---------- 19~20
INTAKE ---------- 19~20
气缸和曲轴箱 ---------- 21~23
CYLINDER & CRANKCASE ---------- 21~23
曲轴和活塞 ---------- 24
CRANKSHAFT & PISTON ---------- 24
阀门 ---------- 25
VALVE ---------- 25
油泵 ---------- 26
OIL PUMP ---------- 26
燃油系统 ---------- 27~28
FUEL ---------- 27~28
起动器 ---------- 29~31
STARTER ---------- 29~31
顶罩组件 ---------- 32
TOP COWLING ASSY ---------- 32
燃油箱 ---------- 33
FUEL TANK ---------- 33
附录1(修理件) ---------- 34~35
APPENDIX 1(REPATE KIT) ---------- 34~35
附录2(修理件) ---------- 36~37
APPENDIX 2 (REPARE KIT) ---------- 36~37

F25(F20) 零件手册	PAGE 01 OF 37
零部件名称:	托架1
PARTS NAME:	BRACKET 1

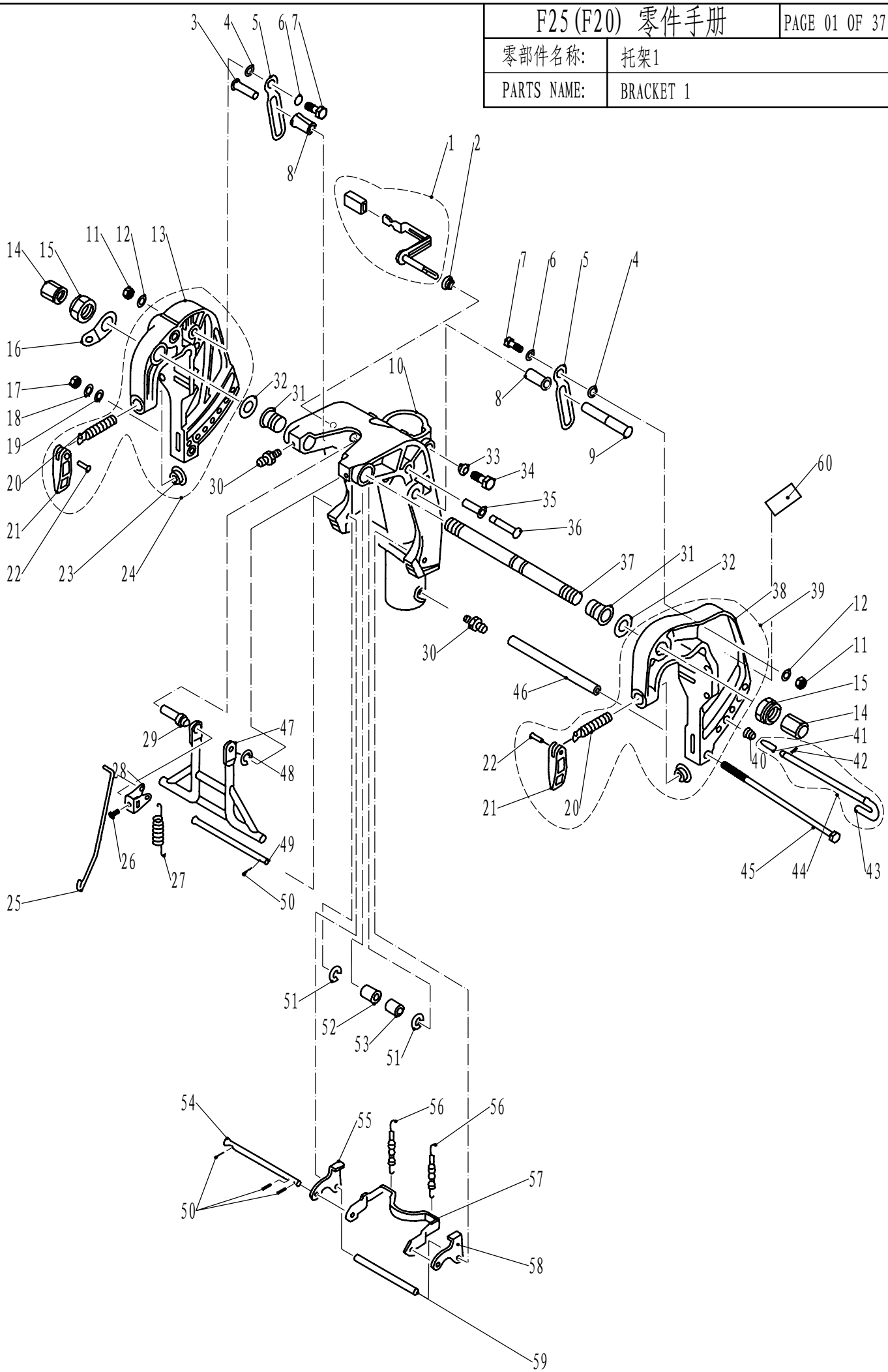

零部件名称: 托架1

PARTS NAME: BRACKET 1

SN. 参照号码	PART NO. 零件编号	DESCRIPTION 零件名称(中文)	DESCRIPTION 零件名称(英文)	QTY 数量					REMARKS 备注
1	F25-01010312	角度锁紧手柄组件	TILT CLAMP HANDLE ASSY	1					
2	F25-01010311	锁紧手柄衬圈	WASHER	1					
3	F25-01010318	制动板销轴（短）	PIN, DETENT	1					
4	F25-01010009	尼龙垫圈	WASHER, NYLON	2					
5	F25-01010321	倾斜制动板	PLATE, TILT DETENT	2					
6	F25-01010008	波形垫圈	WASHER , WAVE	2					
7	F25-01010007	扁六角轴位螺钉	SCREW , PROLATE HEXAGON	2					
8	F25-01010319	销轴尼龙衬套（高）	GASKET , NYLON	2					
9	F25-01010322	制动板销轴（长）	PIN, DETENT	1					
10	F25-01010301	旋转支架	BRACKET , ROTARY	1					L
	F25-01010301S	旋转支架	BRACKET , ROTARY	1					S
11	GB/T6182-M8	非金属嵌件六角锁紧螺母M8	LOCKNUT M8	2					
12	F25-01010010	厚垫片8	THICK WASHER	2					
13	F25-01010201	右夹紧托架	BRACKET , RIGHT	1					
14	F25-01010011	塑料装饰螺母	NUT , PLASTIC	2					
15	F15-01010007	托架夹紧螺母	NUT , SELF-LOCKING	2					
16	F25-01010004	双孔固定板	PLATE , TWO HOLE	1					
17	GB/T6170-M8	六角螺母M8	NUT M8	1					
18	GB/T93-8	弹簧垫圈8	WASHER , SPRING 8	1					
19	GB/T97.1-8	平垫圈8	WASHER 8	1					
20	F25-01010104	艉板夹紧螺杆	SCREW , CLAMP	2					
21	F25-01010102	艉板夹紧手柄	CLAMP HANDLE	2					
22	F25-01010103	艉板夹紧手柄铆钉	RIVET	2					
23	F4-01010003	艉板夹紧圆盘	CLAMP PLATE	2					
24	F25-01010200	右夹紧托架组件	RIGHT BRACKET ASSY	1					
25	F25-01010315	角度锁紧支架连杆	ROD , BRACKET	1					
26	GB/T818-M5x6	十字槽盘头螺钉M5×6	SCREW , PAN HEAD M5x6	1					
27	F25-01010314	角度支撑架拉簧	SPRING , TENSION	1					
28	F25-01010313	角度定位件	LEVER , ANGLE ORIENTATION	1					
29	F25-01010309	锁紧手柄轴套	BUSHING , HANDLE	1					
30	GB/T7940.1-M6	直通式压注油杯M6	OIL, CUP M6	3					
31	F25-01010002	螺管尼龙衬套	BUSH , NYLON	2					
32	F25-01010003	螺管垫圈	WASHER	2					
33	F25-01010302	锁紧螺栓密封圈	WASHER , SEAL	1					
34	F25-01010303	六角凸缘螺栓M8×20	HEXAGON BOLT	1					
35	F25-01010317	销轴衬套	BUSH , PIN	1					
36	F25-01010316	角度支撑架销轴	SHAFT , ANGLE BRACKET	1					
37	F15-01010001	夹紧托架双头螺管	BOLT, CLAMP BRACKET	1					
38	F25-01010101	左夹紧托架	BRACKET , LEFT	1					
39	F25-01010100	左夹紧托架组件	LEFT BRACKET ASSY	1					
40	F25-01010403	锥形弹簧	CONICAL SPRING	1					
41	F25-01010402	防脱落支脚	PLATE , PREVENT DESQUAMATION	1					
42	GB/T879.2-3x10	弹性圆柱销3×10	PIN , SPRING 3x10	1					

零部件名称: 托架1

PARTS NAME: BRACKET 1

SN. 参照号码	PART NO. 零件编号	DESCRIPTION 零件名称(中文)	DESCRIPTION 零件名称(英文)	QTY 数量					REMARKS 备注
43	F25-01010401	角度限位杆	ROD , LIMITATIVE ANGLE	1					
44	F25-01010400	角度限位杆组件	ROD ASSY,LIMIT ANGLE	1					
45	F25-01010005	六角长螺栓M8×255	LONG BOLT	1					
46	F25-01010006	螺栓套管	TUBE , BOLT	1					
47	F25-01010308	角度支撑组件	SUPPORT ASSY	1					
48	GB/T896-8	开口档圈8	CIRCLIP 8	1					
49	F25-01010305	锁紧架长轴	LONG SHAFT ,BRACKET	1					
50	GB/T91-2x12	开口销φ2×12	PIN ,COTTER φ2x12	4					
51	GB/T896-9	开口档圈9	CIRCLIP 9	2					
52	F25-01010324	销轴尼龙衬套(低)	GASKET ,NYLON	1					
53	F25-01010323	尼龙衬管	TUBE , NYLON	1					
54	F25-01010307-3	外支架短轴	SHORT SHAFT , OUTER BRACKET	1					
55	F25-01010307-4	角度锁紧外支架(B)	BRACKET , ANGLE LOCKED	1					
56	F25-01010304	角度锁紧架拉簧	SPRING , TENSION	2					
57	F25-01010307-1	角度锁紧内支架	ARM , TILT LOCK	1					
58	F25-01010307-2	角度锁紧外支架(A)	PLATE , TILT LOCK	1					
59	F25-01010306	长轴套管	TUBE , LONG SHAFT	1					
60	F25-08000007	标贴7	MARK 7	1					

F25(F20) 零件手册	PAGE 04 OF 37
零部件名称:	托架 2
PARTS NAME:	BRACKET 2

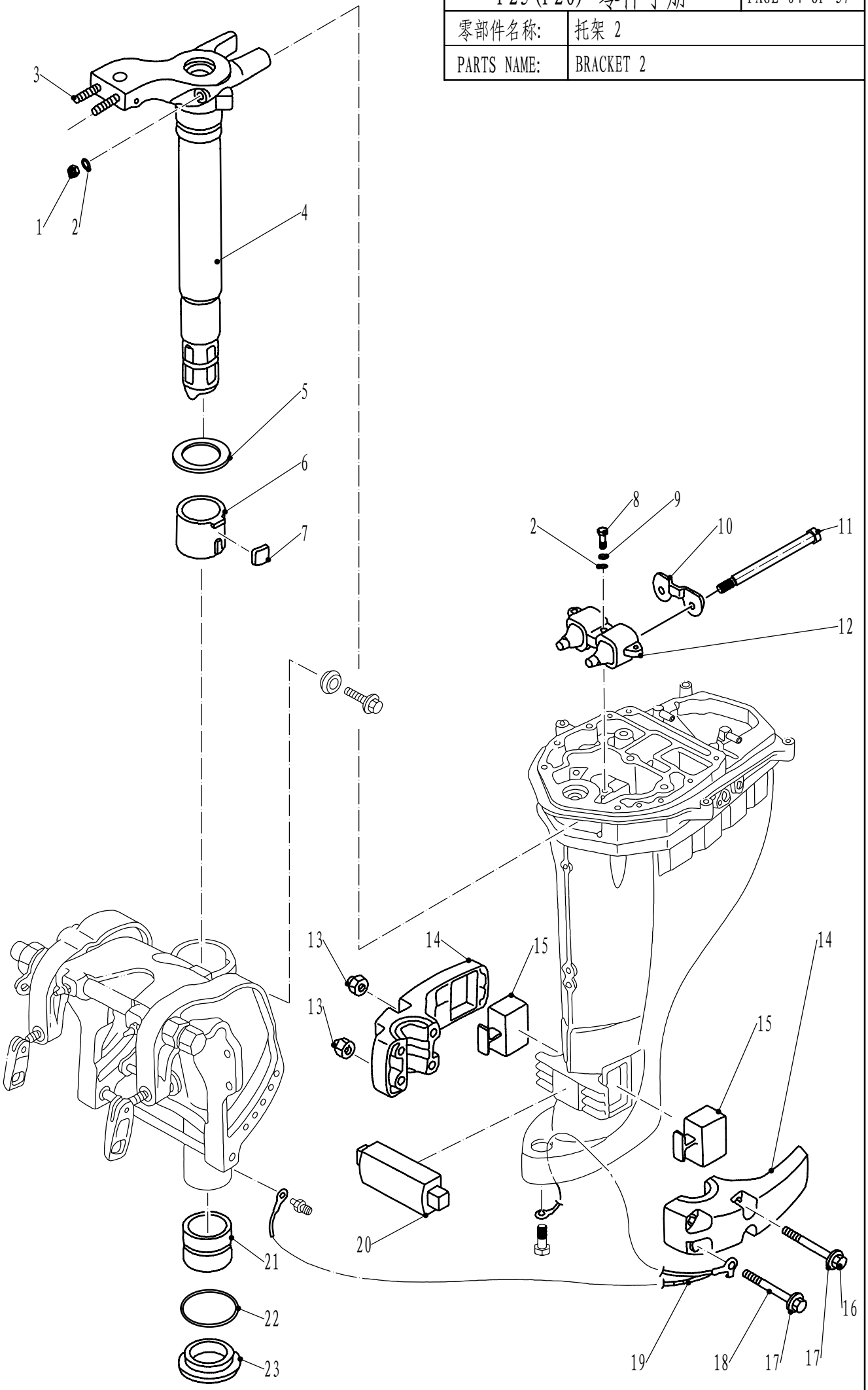

零部件名称: 托架 2

PARTS NAME: BRACKET 2

SN. 参照号码	PART NO. 零件编号	DESCRIPTION 零件名称(中文)	DESCRIPTION 零件名称(英文)	QTY 数量					REMARKS 备注
1	GB/T889.2-M8x1.0	细牙I型非金属嵌件六角锁紧螺母M8×1.0	LOCKNUT M8x1.0	2					
2	GB/T97.1-8	平垫圈8	WASHER	5					
3	F25-01020002	双头螺柱	BOLT , DOUBLE HEAD	2					
4	F25-01020001	操舵托架	BRACKET , STEERING	1					L
	F25-01020001S	操舵托架	BRACKET , STEERING	1					S
5	F25-01000003	旋转支架上垫圈	WASHER , ABOVE	1					
6	F25-01000001	旋转支架上衬套	BUSH , ABOVE	1					
7	F25-01000002	上衬套锁紧块组件	PLATE , FRICTION	1					
8	GB/T5783-M8x30	六角螺栓M8×30	BOLT M8x30	3					
9	GB/T93-8	弹簧垫圈8	WASHER , SPRING 8	3					
10	F25-02000015	减震器垫板	PLATE	1					
11	F25-02000016	长螺栓	LONG BOLT	2					
12	F25-02030000	双孔减震器组件	DOUBLE HOLE SHOCK ABSORBER ASSY	1					
13	F25-00000005	六角法兰面螺母M10	NUT	4					
14	F25-00000001	减震块外壳	SHELL ,MOUNT DAMPER	2					
15	F25-00000002	左右减震块	MOUNT DAMPER ,LEFT AND RIGHT	2					
16	F25-00000006	六角螺栓M10×120	BOLT	2					
17	GB/T97.1-10	平垫圈10	WASHER 10	4					
18	F25-00000007	六角螺栓M10×80	BOLT	2					
19	F25-02000002	接地钢索	TIGHTWIRE ,EARTHING	1					
20	F25-00000003	前减震块	MOUNT DAMPER , FRONT	1					
21	F25-01000004	旋转支架下衬套	BUSH , BELOW	1					L
	F25-01000004S	旋转支架下衬套	BUSH , BELOW	1					S
22	F25-01000005	下衬套O形圈	O-RING	1					L
	F25-01000005S	下衬套O形圈	O-RING	1					S
23	F25-01000006	旋转支架下垫圈	WASHER , BELOW	1					

零部件名称:	操舵系统
PARTS NAME:	STEERING

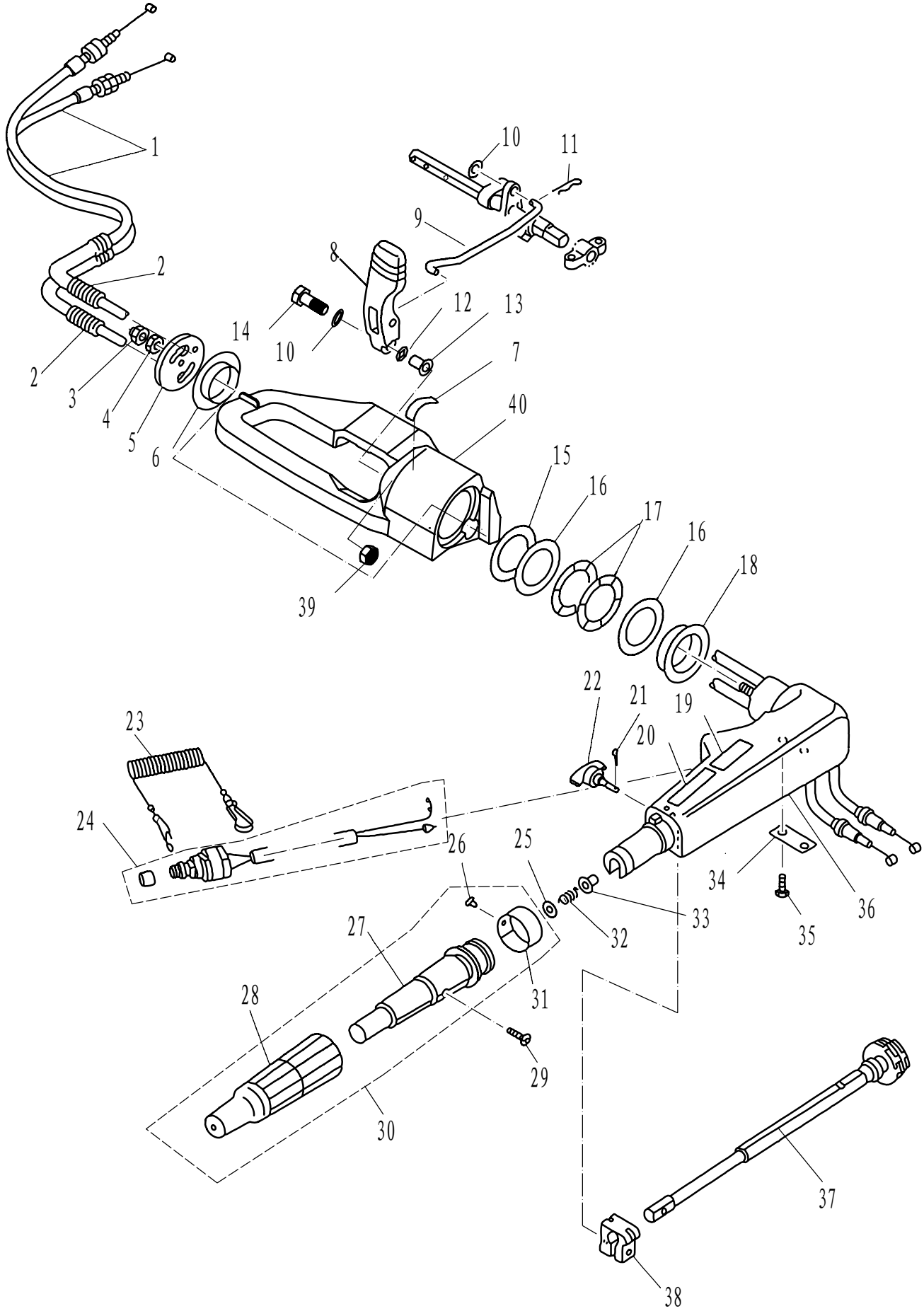

零部件名称: 操舵系统

PARTS NAME: STEERING

SN. 参照号码	PART NO. 零件编号	DESCRIPTION 零件名称(中文)	DESCRIPTION 零件名称(英文)	QTY 数量					REMARKS 备注
1	F25-01030101	油门钢索组件	THROTTLE CABLE ASSY	2					
2	F25-01030002	波纹塑管φ8×φ10×140	TUBE ,WAVE PLASTIC	2					
3	GB/T889.2-M10x1.25	细牙非金属嵌件六角锁紧螺母M10×1.25	LOCKNUT M10x1.25	1					
4	GB/T6171-M10x1.25	六角螺母M10×1.25	NUT M10x1.25	1					
5	F15-01000013	手柄定位盖板	PLATE ,HANDLE ORIENTATION	1					
6	F15-01000011	手柄衬套(低)	WASHER ,HANDLE (LOW)	1					
7	F15-12000011	标贴11	MARK 11	1					
8	F15-00000007	变档手柄	HANDLE ,GEAR SHIFT	1					
9	F25-00000009	变档连杆	LINK ,SHIFT ROD	1					
10	GB/T97.1-6	平垫圈6	WASHER ,PLAIN 6	2					
11	F15-00000012	夹簧	SPRING ,CLAMP	1					
12	F15-00000009	波形垫圈	WASHER ,WAVE	1					
13	F15-00000008	凸缘垫管	TUBE ,FLANGE	1					
14	GB/T5783-M6x35	六角头螺栓M6×35	HEXAGON BOLT M6x35	1					
15	F15-01000012	衬套尼龙圈	WASHER ,NYLON	1					
16	F15-01000008	衬套垫圈	WASHER	2					
17	F15-01000009	衬套波形垫圈	WASHER ,WAVE	2					
18	F15-01000007	手柄衬套(高)	BUSH ,HANDLE	1					
19	F4-08000105	标贴5	MARK 5	1					
20	F4-08000104	标贴4	MARK 4	1					
21	GB/T91-1.6x12	开口销φ1.6×12	PIN ,COTTER φ1.6x12	1					
22	F15-01030200	阻力调整旋钮组件	BOLT	1					
23	F4-01090401	引擎停止安全索	STOPER ,HANG ROPE ASSY	1					
24	T15-01020003	急停开关组件	ENGINE STOP SWITCH ASSY	1					
25	GB/T848-10	小垫圈10	SMALL WASHER 10	1					
26	GB/T827-2x5	标牌铆钉2×5	RIVET ,SEMICIRCLE 2x5	1					
27	F4-01090301	操舵手柄塑胶套	GRIP ,STEERING HANDLE	1					
28	F4-01090302	操舵手柄橡胶套	RUBBER ,HANDLE	1					
29	GB/T820-M5x25	十字槽半沉头螺钉M5×25	SCREW M5x25	1					
30	F4-01090300	操舵手柄塑胶套组件	STEERING HANDLE ASSY	1					
31	F4-01090303	油门标志牌	INDICATOR THROTTLE	1					
32	F4-01090007	压缩弹簧	SPRING ,COMPRESSION	1					
33	F4-01090006	衬套	BUSH	1					
34	F15-01030005	节气门固定板	STAY	1					
35	GB/T5783-M6x20	六角头螺栓M6×20	HEXAGON BOLT M6x20	2					
36	F15-01030001	操舵手柄	HANDLE STEERING	1					
37	F15-01030100	节气门杆组件	LEVER ,THROTTLE ASSY	1					
38	F4-01090003	操舵手柄握把摩擦块	FRICTION	1					
39	GB/T6170-M6	六角螺母M6	NUT M6	1					
40	F25-01030001	手柄托架	BRACKET,HANDLE	1					

零部件名称:	水上装置壳体
PARTS NAME:	UPPER CASING

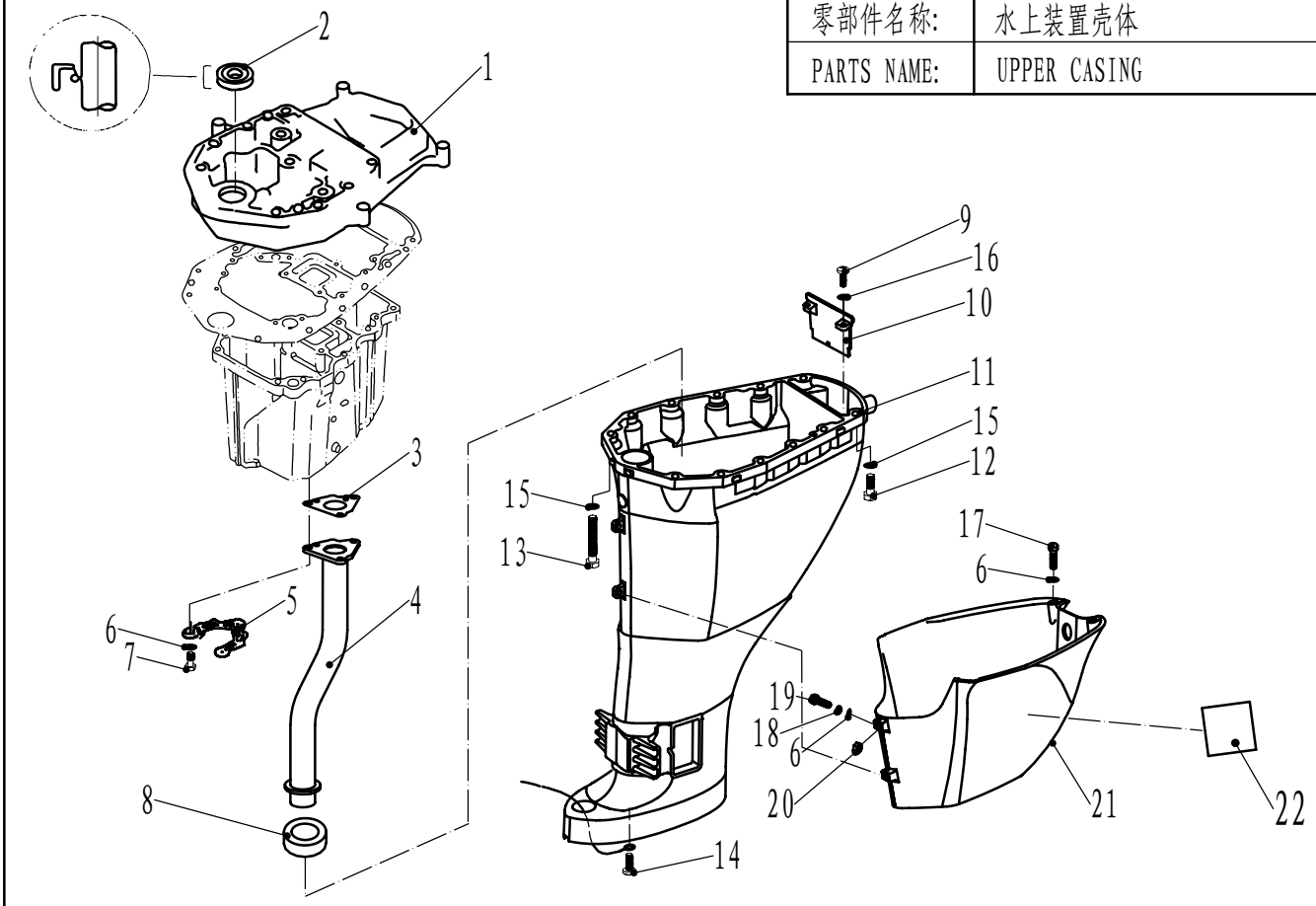

SN. 参照号码	PART NO. 零件编号	DESCRIPTION 零件名称(中文)	DESCRIPTION 零件名称(英文)	QTY 数量					REMARKS 备注
1	F25-02010001	排气歧管座	GUIDE EXHAUST	1					
2	F25-02010002	排气歧管座油封	OIL SEAL	1					
3	F25-02000011	排气导管垫	GASKET, EXHAUST PIPE	1					
4	F25-02020000	排气导管组件	EXHAUST PIPE ASSY	1					L
	F25-02020000S	排气导管组件	EXHAUST PIPE ASSY	1					S
5	F25-02000012	V形垫板	PLATE, "V"	1					
6	GB/T97.1-6	平垫圈6	WASHER 6	7					
7	GB/T5782-M6x50	六角螺栓M6x50	BOLT M6x50	3					
8	F25-02000014	排气管密封圈	SEAL, EXHAUST PIPE	1					
9	GB/T818-M5x16	十字槽盘头螺钉M5x16	SCREW, PAN HEAD M5x16	2					
10	F25-02000003	排气隔板	CLAPBOARD, EXHAUST	1					
11	F25-02000001	水上装置壳体	UPPER CASING	1					L
	F25-02000001S	水上装置壳体	UPPER CASING	1					S
12	GB/T5783-M8x30	六角螺栓M8x30	BOLT M8x30	4					
13	GB/T5782-M8x80	六角螺栓M8x80	BOLT M8x80	8					
14	GB/T818-M6x10	十字槽盘头螺钉M6x10	SCREW, PAN HEAD M6x10	1					
15	GB/T97.1-8	平垫圈8	WASHER 8	12					
16	GB/T97.1-5	平垫圈5	WASHER 5	2					
17	GB/T5783-M6x14	六角螺栓M6x14	BOLT M6x14	2					
18	GB/T93-6	弹性垫圈6	WASHER, SPRING	2					
19	GB/T818-M6x25	十字槽盘头螺钉M6x25	SCREW, PAN HEAD M6x25	2					
20	GB/T6170-M6	六角螺母M6	NUT M6	2					
21	F25-00000200	水上装置罩壳	MANTLE, UPPER CASING	1					
22	F15-12000004	标贴4	MARK 4	1					

零部件名称:	油底壳组件
PARTS NAME:	OIL PAN

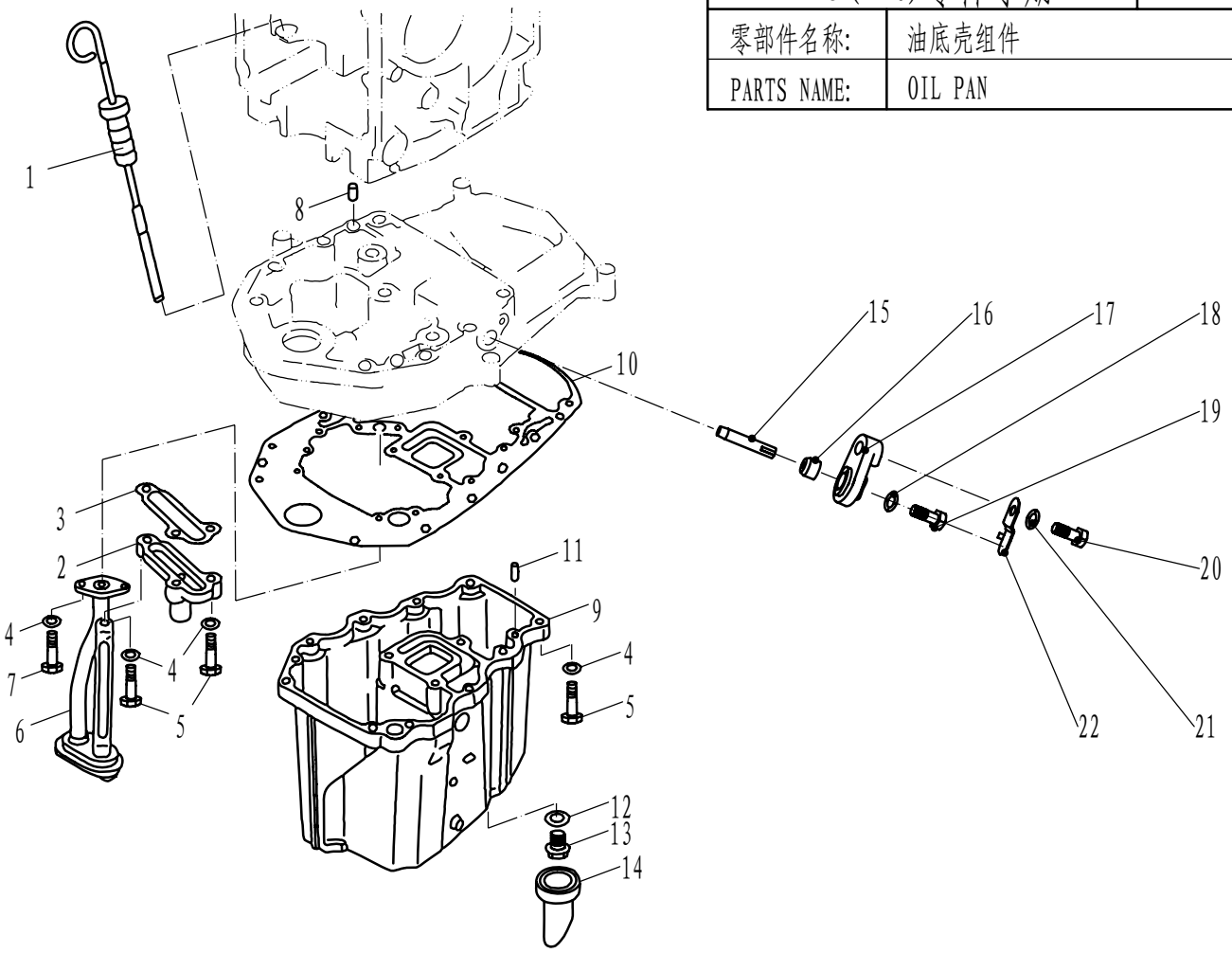

SN. 参照号码	PART NO. 零件编号	DESCRIPTION 零件名称(中文)	DESCRIPTION 零件名称(英文)	QTY 数量					REMARKS 备注
1	F25-00000100	机油尺组件	PLUG,OIL LEVEL	1					
2	F25-02010100	溢流阀组件	RELIEF VALVE AUY	1					
3	F25-02010006	溢流阀垫片	GASKET,RELIEF VALVE	1					
4	GB/T97.1-6	平垫圈6	WASHER 6	15					
5	GB/T5783-M6x25	六角螺栓M6x25	HEXAGON BOLT M6x25	13					
6	F25-02010200	粗滤器组件	STRAINER,OIL	1					
7	GB/T5783-M6x16	六角螺栓M6X16	HEXAGON BOLT M6x16	2					
8	F25-00000014	定位销8x12	PIN,DOWEL	2					
9	F25-02000006	油底壳	OIL SUMP	1					
10	F25-02010007	排气歧管座垫	HEXAGON BOLT	1					
11	F15-00000006	定位销6x12	PIN,DOWEL	2					
12	F15-04000003	放油螺塞垫片	GASKET	1					
13	F15-04000002	放油螺塞	BOLT,OIL DRAIN	1					
14	F25-02000007	放油口胶套	JACKET,OIL DRAIN	1					
15	F25-02010005	阳极	ANODE	1					
16	F15-07010009	阳极密封圈	SEAL.ANODE	1					
17	F15-07010011	阳极盖板	COVER ,ANODE	1					
18	GB/T97.1-5	平垫圈5	WASHER 5	1					
19	GB/T5783-M5x12	六角螺栓M5×12	BOLT M5x12	1					
20	GB/T5783-M6x20	六角螺栓M6×20	BOLT M6x20	1					
21	GB/T97.1-6	平垫圈6	WASHER 6	1					
22	F15-07010012	阳极锁止片	PLATE ,ANODE	1					

零部件名称:	底罩
PARTS NAME:	BOTTOM COWLING

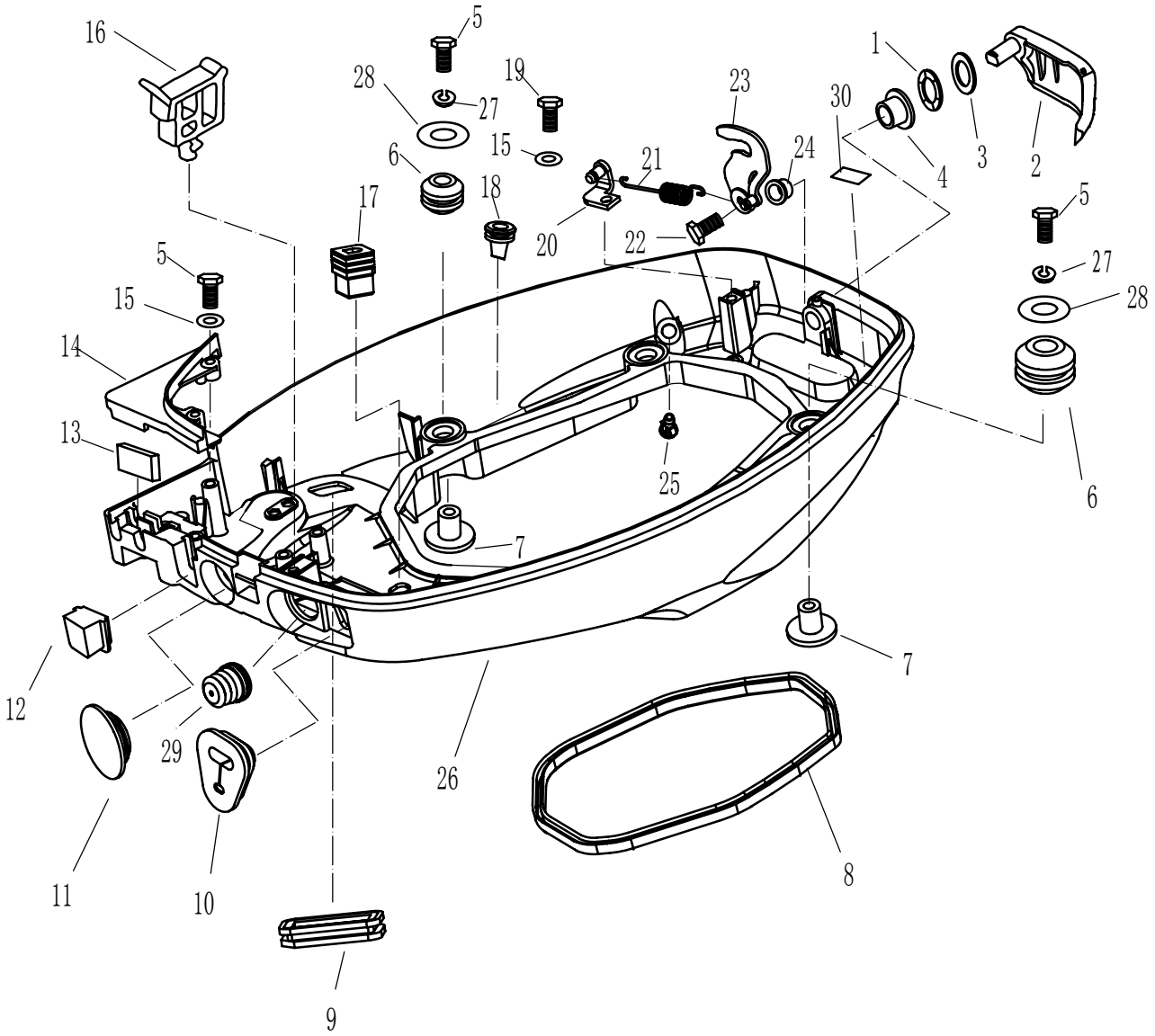

零部件名称: 底罩

PARTS NAME: BOTTOM COWLING

SN. 参照号码	PART NO. 零件编号	DESCRIPTION 零件名称(中文)	DESCRIPTION 零件名称(英文)	QTY 数量					REMARKS 备注
1	F15-05000023	波形垫圈	WASHER ,WAVE	1					
2	F25-03010000	顶罩锁紧手柄组件	LOCKING ASSY,TOP COWLING	1					
3	F25-03000015	平垫圈Φ12.4xΦ17	WASHER	1					
4	F15-05000022	顶罩锁紧手柄尼龙套A	BUSHING A	1					
5	GB/T5783-M6x30	六角螺栓M6x30	BOLT, HEXAGON M6x30	6					
6	F25-03000006	减震圈	DAMPER	4					
7	F25-03000007	减震圈垫管	BUSHING,DAMPER	4					
8	F25-03000002	底罩密封条	SEAL,BOTTOM COWLING	1					
9	F15-05000003	长方形橡胶闷头	RUBBER PLUG,QUADRATE	1					
10	F15-01000015	油门钢索护套	JACKET,CABLE	1					
11	F25-03000003	圆形橡胶闷头	RUBBER PLUG,CIRCULAR	1					
12	F25-03000013	异形橡胶闷头	RUBBER PLUG,ABNORMAL	1					
13	F15-05000017	方形橡胶密封条	SEAL,RUBBER	1					
14	F25-03000014	底罩小盖板	COVER BOARD,BOTTOM COWLING	1					
15	GB/T97.1-6	平垫圈6	WASHER 6	3					
16	F15-05000008	方形线夹A	CLAMP A	1					
17	F15-05000033	变档连接杆护套	JACKET, LEVER	1					
18	F25-03000005	橡胶出水嘴	NIPPLE,RUBBER	6					
19	GB/T5783-M6x20	六角螺栓M6x20	BOLT, HEXAGON M6x20	1					
20	F25-03000019	拉簧支架组件	BRACKET ASSY,TENSIONAL SPRING	1					
21	F15-05000026	锁紧块拉簧	SPRING,TENSION	1					
22	GB/T5783-M6x12	六角螺栓M6x12	BOLT, HEXAGON M6x12	1					
23	F25-03020000	顶罩锁紧块组件	LOCKING ASSY,TOP COWLING	1					
24	F15-05000036	顶罩锁紧手柄尼龙套B	BUSHING B	1					
25	F15-05000009	塑料出水嘴	NIPPLE,PLASTIC	1					
26	F25-03000001	底罩	BOTTOM COWLING	1					
27	GB/T93-6	弹簧垫圈6	WASHER , SPRING 6	4					
28	F25-00000004	特大垫圈6	BIG WASHER	4					
29	F15-05000006	波纹橡胶套	SHEATH,WAVE	1					
30	F15-12000005	标贴5	MARK 5	1					

零部件名称:	控制系统
PARTS NAME:	CONTROL SYSTEM

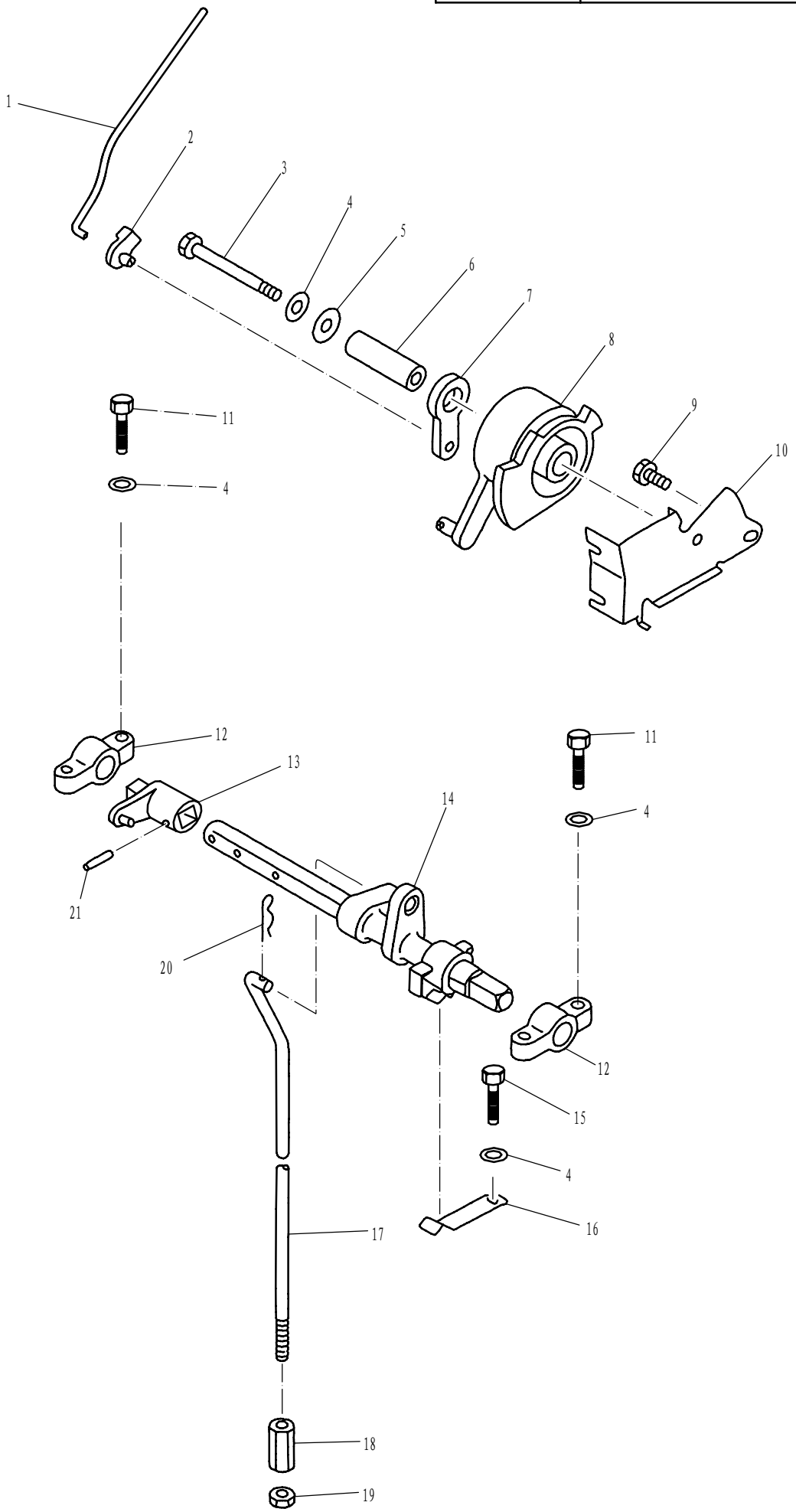

零部件名称: 控制系统

PARTS NAME: CONTROL SYSTEM

SN. 参照号码	PART NO. 零件编号	DESCRIPTION 零件名称(中文)	DESCRIPTION 零件名称(英文)	QTY 数量					REMARKS 备注
1	F25-05000008	油门控制器连杆	LINK ,ACCELEROGRAPH CONTROL	1					
2	F15-07000016	油门控制器连杆接头	JOINT ACCELEROGRAPH CONTROL	1					
3	GB/T5782-M6x55	六角螺栓M6×55	BOLT M6x55	1					
4	GB/T97.1-6	平垫圈6	WASHER 6	6					
5	GB/T96-6	大垫圈6	LARGE WASHER 6	1					
6	F15-07000012	油门执行器衬管	BUSH ,ACCELEROGRAPH ENFORCE	1					
7	F15-07000014	油门执行器从动滑轮	PULLEY ,PASSIVITY	1					
8	F15-07000013	油门执行器主动滑轮	PULLEY ,DRIVE	1					
9	GB/T5783-M6x10	六角螺栓M6×10	BOLT M6x10	1					
10	F15-07000011	控制钢索固定架	BRACKET ,CONTROL TIGHTWIRE	1					
11	GB/T5783-M6x25	六角头螺栓M6×25	BOLT M6x25	4					
12	F15-05040002	变档杆支座	BRACKET ,SHIFT ROD	2					
13	F25-03030001	制动器摇臂	ROCKER ,STOPPER	1					
14	F15-05040100	变档杆芯轴组件	LEVER ,SHIFT ROD	1					
15	GB/T5783-M6x20	六角螺栓M6×20	BOLT M6x20	1					
16	F15-05000031	档位弹簧片	SPRING	1					
17	F25-03030002	变档连接杆	SHIFT ROD	1					L
	F25-03030002S	变档连接杆	SHIFT ROD	1					S
18	F15-05000035	柱状螺母	COLUMNED NUT	1					
19	GB/T6172.1-M6	六角薄螺母M6	NUT M6	1					
20	F15-00000012	夹簧	SPRING	1					
21	GB/T879.4-3x20	标准型卷制弹性圆柱销φ3x20	PIN ,SPRING φ3x20	1					

零部件名称:	水下装置壳体 & 驱动系统 1
PARTS NAME:	LOWER CASING & DRIVE 1

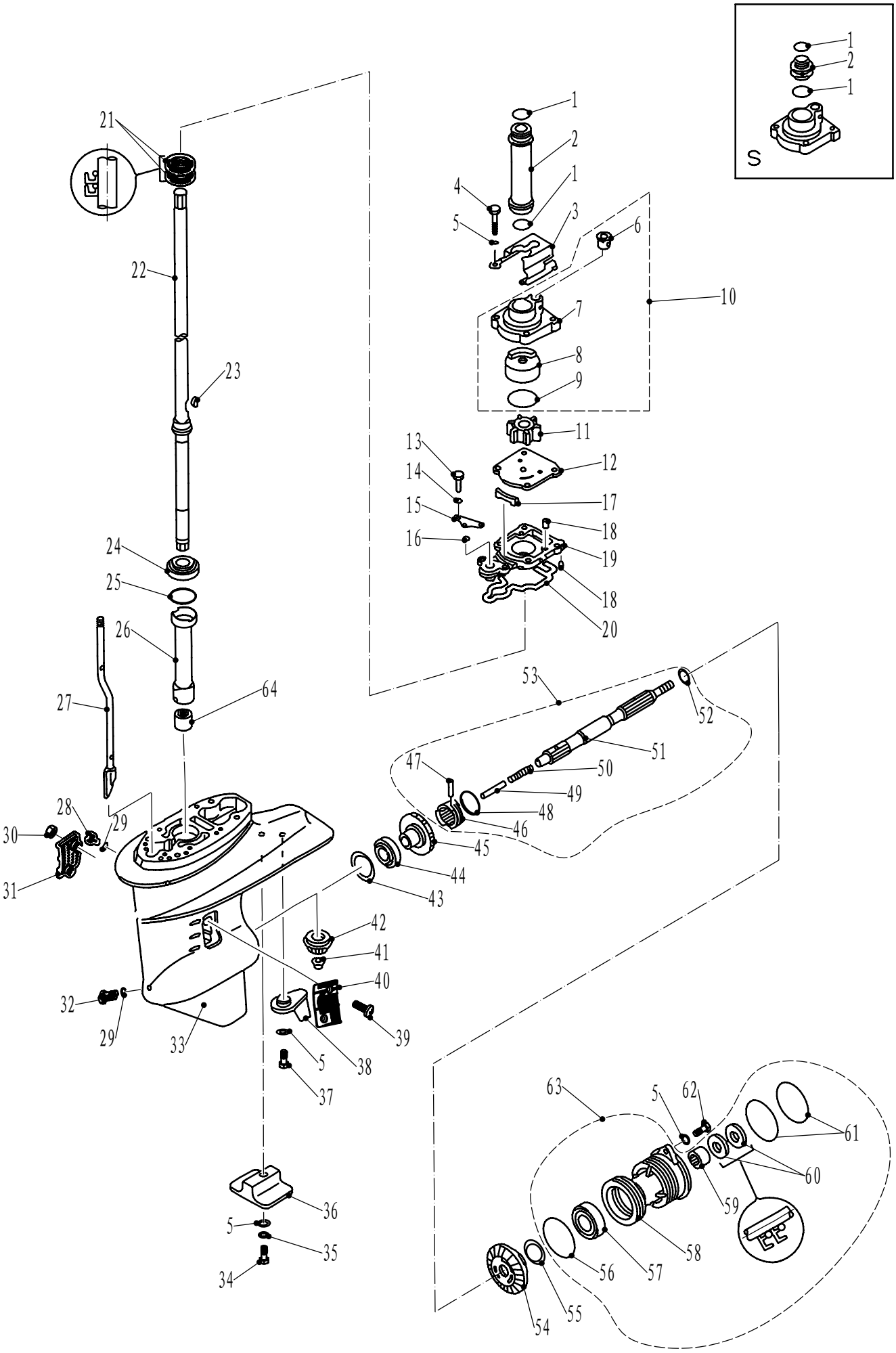

零部件名称: 水下装置壳体 & 驱动系统 1

PARTS NAME: LOWER CASING & DRIVE 1

SN. 参照号码	PART NO. 零件编号	DESCRIPTION 零件名称(中文)	DESCRIPTION 零件名称(英文)	QTY 数量					REMARKS 备注
1	GB/T3452.1-25.8x2.65	O形圈25.8×2.65	O-RING 25.8x2.65	2					
2	F25-04000017	驱动轴尼龙套	TUBE ,WATER	1					L
	F25-04000017S	驱动轴尼龙套	TUBE ,WATER	1					S
3	F25-040000016	泵壳异形固定板	FIXED PLATE,WATER PUMP	1					
4	GB/T5782-M6x40	六角螺栓M6×40	BOLT M6x40	4					
5	GB/T97.1-6	平垫圈6	WASHER 6	8					
6	F25-04050004	水管密封圈	DAMPER ,WATER PIPE	1					
7	F25-04050001	水泵壳体	SHELL ,WATER PUMP	1					
8	F25-04050002	水泵内壳	SHELL ,INNER	1					
9	F25-04050003	水泵壳体O形密封圈	O-RING	1					
10	F25-04050000	水泵壳体组件	SHELL ASSY, WATER PUMP	1					
11	F25-04040000	水泵叶轮组件	IMPELLER ASSY	1					
12	F25-04000014	外档板	OUTER PLATE	1					
13	GB/T5783-M6x25	六角螺栓M6×25	BOLT M6x25	2					
14	GB/T97.1-6	平垫圈6	WASHER 6	2					
15	F25-04000012	O形圈档板	PLATE ,O-RING	1					
16	F15-06020004	O形密封圈	O-RING	1					
17	F25-04000013	水封	WATER SEAL	1					
18	F25-04000007	定位销Φ4x10	PIN,DOWEL	3					
19	F25-04000008	驱动轴座	BASE ,DRIVE SHAFT	1					
20	F25-04000009	异形密封圈	SEAL	1					
21	F25-04010003	驱动轴油封22x36x6	OIL SEAL ,DRIVE SHAFT	2					
22	F25-04010000	驱动轴组件	DRIVE SHAFT ASSY	1					L
	F25-04010000S	驱动轴组件	DRIVE SHAFT ASSY	1					S
23	F25-04000015	半圆键	SEMICIRCULAR KEY	1					
24	HR32004XJ	驱动轴圆锥滚子轴承	HOUSING,BEARING	1					
25	F25-04000003-1	驱动轴填隙片(t:0.7毫米)	SHIM(t:0.7mm)						
	F25-04000003-2	驱动轴填隙片(t:1.0毫米)	SHIM(t:1.0mm)						
	F25-04000003-3	驱动轴填隙片(t:1.1毫米)	SHIM(t:1.1mm)						
	F25-04000003-4	驱动轴填隙片(t:1.2毫米)	SHIM(t:1.2mm)						
	F25-04000003-5	驱动轴填隙片(t:1.3毫米)	SHIM(t:1.3mm)						
	F25-04000003-6	驱动轴填隙片(t:1.4毫米)	SHIM(t:1.4mm)						
	F25-04000003-7	驱动轴填隙片(t:1.5毫米)	SHIM(t:1.5mm)						
	F25-04000003-8	驱动轴填隙片(t:1.6毫米)	SHIM(t:1.6mm)						
26	F25-04000002	长尼龙套管	BUSHING ,NYLON	1					
27	F25-04030000	变档凸轮组件	CAM ASSY,SHIFT ROD	1					L
	F25-04030000S	变档凸轮组件	CAM ASSY,SHIFT ROD	1					S
28	F4-03000023	注油孔螺塞	PLUG,HOLE OIL	1					
29	F4-03000024	注油孔螺塞垫圈	GASKET	2					
30	GB/T889.1-M5	I型非金属嵌件六角锁紧螺母M5	NUT,LOCKING M5	2					
31	F25-04000023	进水口B	WATER INLET "B"	1					
32	F25-04000031	放油螺塞	PLUG,DRAIN	1					
33	F25-04000001	水下装置壳体	LOWER CASING	1					

零部件名称: 水下装置壳体 & 驱动系统 1

PARTS NAME: LOWER CASING & DRIVE 1

SN. 参照号码	PART NO. 零件编号	DESCRIPTION 零件名称(中文)	DESCRIPTION 零件名称(英文)	QTY 数量					REMARKS 备注
34	GB/T5782-M6x35	六角螺栓M6×35	BOLT M6x35	1					
35	GB/T861.1-6	内齿锁紧垫圈6	WASHER ,LOCKING 6	1					
36	F15-06000004	水下装置阳极	ANODE,LOWER	1					
37	GB/T5783-M6x20	六角螺栓M6×20	BOLT M6x20	1					
38	F25-04000021	航向调整片	TAB,COURSE	1					
39	GB/T820-M5x30	十字槽半沉头螺钉M5×30	SCREW,PAN HEAD M5x30	1					
40	F25-04000022	进水口A	WATER INLET "A"	1					
41	F25-04000006	小齿轮螺母	NUT,PINION	1					
42	F25-04000005	小齿轮	PINION	1					
43	F25-04000004-1	正档齿轮填隙片(t:1.0毫米)	SHIM(t:1.0mm)						
	F25-04000004-2	正档齿轮填隙片(t:1.1毫米)	SHIM(t:1.1mm)						
	F25-04000004-3	正档齿轮填隙片(t:1.2毫米)	SHIM(t:1.2mm)						
	F25-04000004-4	正档齿轮填隙片(t:1.3毫米)	SHIM(t:1.3mm)						
	F25-04000004-5	正档齿轮填隙片(t:1.4毫米)	SHIM(t:1.4mm)						
44	HR 30205 J	圆锥滚子轴承	TAPER ROLLER BEARING	1					
45	F25-04020000	正档齿轮组件	GEAR,FORWARD	1					
46	F25-04060003	爪形离合器	CLUTCH, DOG	1					
47	F15-06070004	离合器销	PIN, CLUTCH	1					
48	F15-06070005	离合器簧环	RING, CLUTCH	1					
49	F25-04060006	变档柱塞	PLUNGER, SHIFT	1					
50	F25-04060002	离合器弹簧	SPRING, CLUTCH	1					
51	F25-04060001	螺旋桨轴	SHAFT, PROPELLER	1					
52	F25-04060007	倒档齿轮垫圈	PLATE, REVERSE GEAR	1					
53	F25-04060000	螺旋桨轴组件	PROPELLER SHAFT ASSY	1					
54	F25-04070004	倒档齿轮	GEAR, REVERSE	1					
55	F25-04070005-1	倒档齿轮填隙片(t:1.0毫米)	SHIM(t:1.0mm)						
	F25-04070005-2	倒档齿轮填隙片(t:1.1毫米)	SHIM(t:1.1mm)						
	F25-04070005-3	倒档齿轮填隙片(t:1.2毫米)	SHIM(t:1.2mm)						
	F25-04070005-4	倒档齿轮填隙片(t:1.3毫米)	SHIM(t:1.3mm)						
56	F25-04070002	水下装置壳体盖O形圈A	O-RING A	1					
57	GB/T276-6006/P6	深沟球轴承	BALL BEARING	1					
58	F25-04070001	水下装置壳体盖	COVER, LOWER CASING	1					
59	GB/T290-HK2016	滚针轴承26x20x16	ROLLER GEARING	1					
60	F25-04070006	油封20x34x6.5	OIL SEAL	2					
61	F25-04070003	水下装置壳体盖O形圈B	O-RING B	2					
62	GB/T5783-M6x20	六角头螺栓M6x20	BOLT M6x20	2					
63	F25-04070000	水下装置壳体盖组件	COVER ASSY,LOWER CASING	1					
64	GB/T290 F-2020	滚针轴承	NEEDLE BEARING	1					

零部件名称:	水下装置壳体 & 驱动系统 2
PARTS NAME:	LOWER CASING & DRIVE 2

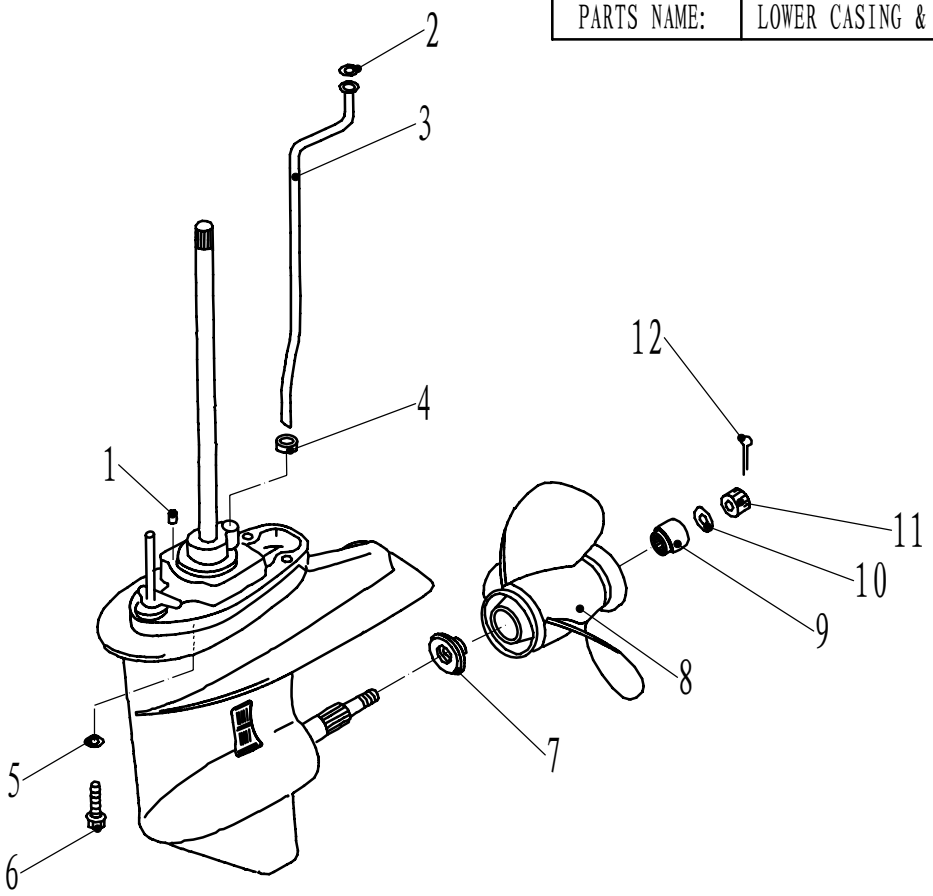

SN. 参照号码	PART NO. 零件编号	DESCRIPTION 零件名称(中文)	DESCRIPTION 零件名称(英文)	QTY 数量					REMARKS 备注
1	F15-00000006	定位销φ6x12	PIN, DOWEL	2					
2	F25-02000019	尼龙垫圈	WASHER, NYLON	1					
3	F25-02000004	水管	TUPE, WATER	1					L
	F25-02000004S	水管	TUPE, WATER	1					S
4	F25-02000005	水管圆形橡胶圈	GASKET, WATER PIPE	1					
5	GB/T97.1-10	平垫圈10	WASHER 10	4					
6	F25-00000011	凸缘螺栓M10x1.25x35	BOLT	4					
7	F25-04000024	螺旋桨垫块	SPACER, PROPELLER	1					
8	F25-04080000	螺旋桨组件	PROPELLER ASSY	1					
9	F25-04000025	花键垫块	SPACER	1					
10	GB/T97.1-14	平垫圈14	WASHER 14	1					
11	F25-04000027	开槽六角螺母	NUT	1					
12	GB/T91-3.2x25	开口销φ3.2x25	PIN, COTTER φ3.2x25	1					

零部件名称:	电气
PARTS NAME:	ELECTRICAL

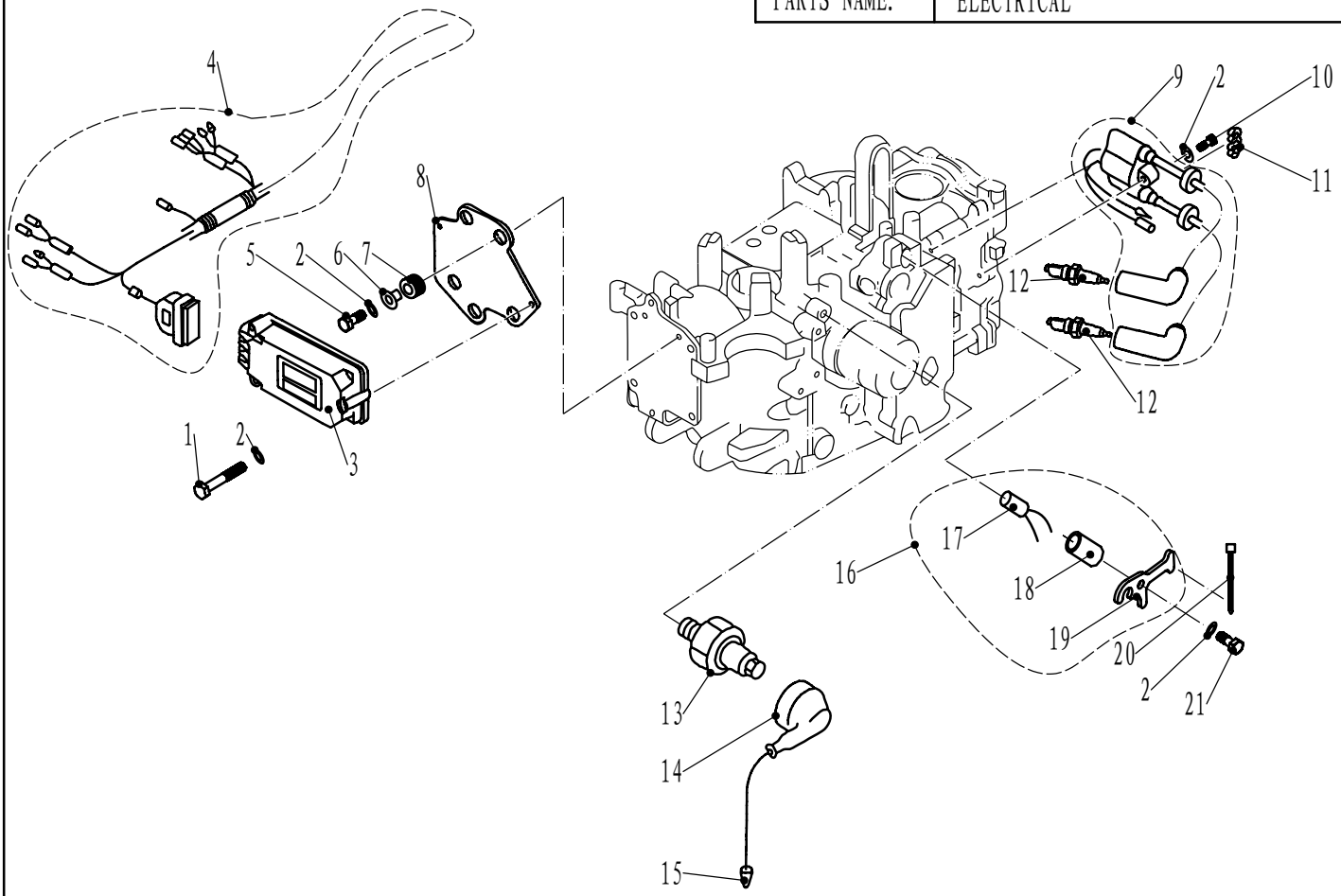

SN. 参照号码	PART NO. 零件编号	DESCRIPTION 零件名称(中文)	DESCRIPTION 零件名称(英文)	QTY 数量					REMARKS 备注
1	GB/T6563-M6x45	六角头自攻锁紧螺钉M6×45	SCREW ,LOCKED M6x45	3					
2	GB/T97.1-6	平垫圈6	WASHER 6	8					
3	F25-05090001	点火模块组件	C.D.I. UNIT ASSY	1					
4	F25-05090002	点火线束组件	C.D.I. LINE ASSY	1					
5	GB/T5783-M6x25	六角螺栓M6×25	BOLT M6x25	3					
6	F25-05090005	点火模块减震圈衬管	BUSH ,IGNITION	3					
7	F25-05090004	点火模块减震圈	BUSH ,DAMPING	3					
8	F25-05090003	点火模块固定板	BRACKET ,IGNITION UNIT	1					
9	F25-05120000	高压包组件	HIGH PRESSURE ASSY	1					
10	GB/T5783-M6x30	六角螺栓M6x30	BOLT M6x30	1					
11	F25-05000016	尼龙管夹	CLAMP ,NYLON	1					
12	DPR6EA-9 NGK	火花塞	SPARKPLUG	2					
13	F15-07010103	机油压力传感器	OIL PRESSURE SENSOR	1					
14	F15-07010101	绝缘护套	JACKET ,INSJULATION	1					
15	F15-07010102	导线组件	LEAD WIRE ASSY	1					
16	F25-05010200	温控器组件	TEMPERATURE CONTROLLER ASS'Y	1					
17	F25-05010201	温控器	TEMPERATURE CONTROLLER	1					
18	F25-05010202	温控器护套	BUSH ,TEMPERATURE CONTROLLER	1					
19	F25-05010203	温控器固定板	PLATE ,TEMPERATURE CONTROLLER	1					
20	HT-25×60	尼龙扎带	BAND NYLON	1					
21	GB/T5783-M6x12	六角螺栓 M6×12	BOLT M6×12	1					

零部件名称:	进气系统
PARTS NAME:	INTAKE

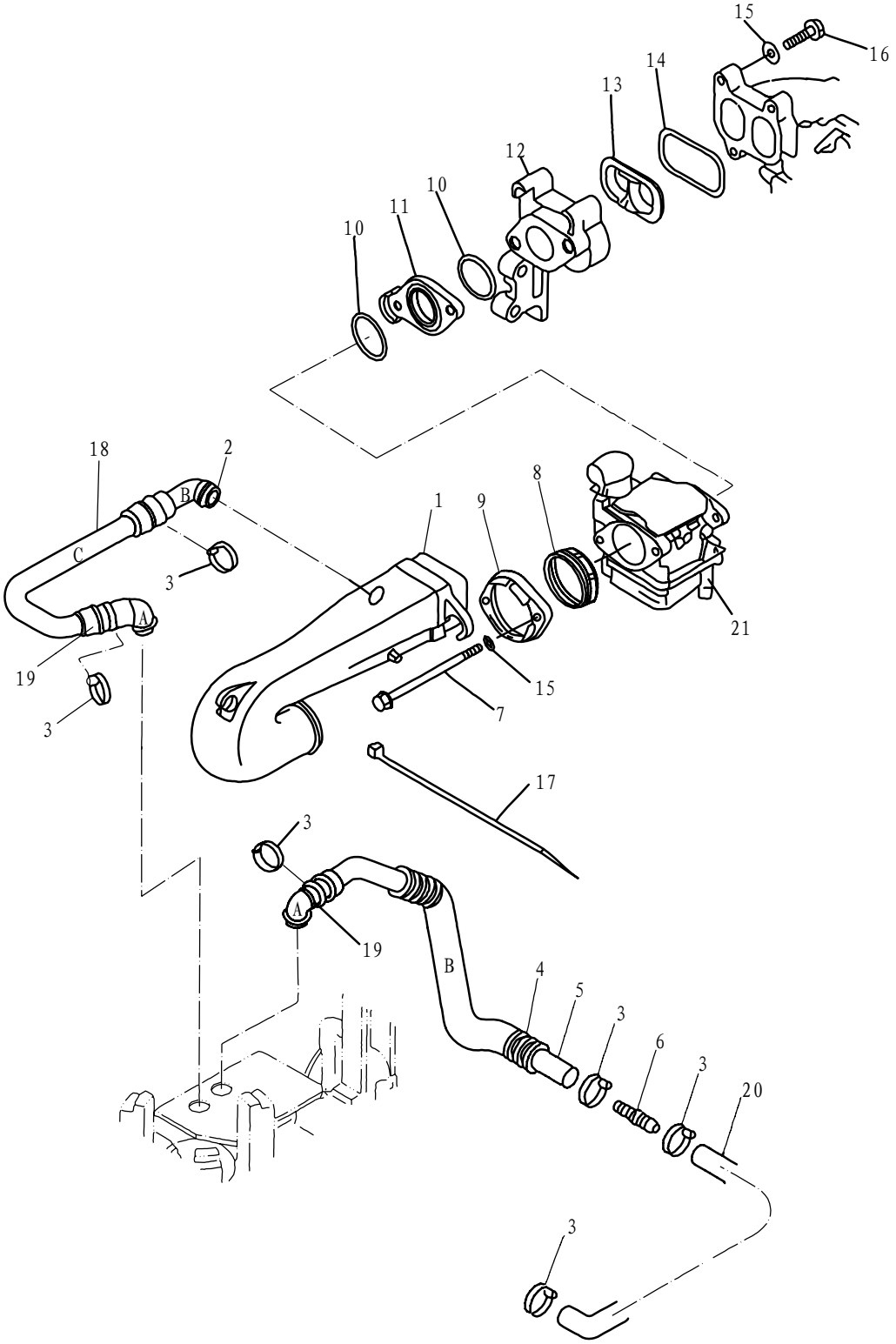

零部件名称: 进气系统

PARTS NAME: INTAKE

SN. 参照号码	PART NO. 零件编号	DESCRIPTION 零件名称(中文)	DESCRIPTION 零件名称(英文)	QTY 数量					REMARKS 备注
1	F25-05080100	进气消音器组件	SILENCER ASSY, INTAKE	1					
2	F25-05080009	回气管橡胶接头B	BREATHER ASSY	1					
3	HT-3.6x150	尼龙扎带	CLAMP	6					
4	F25-05000031	波纹管φ20x250	HOSE	1					
5	F25-05080006	回气管B	HOSE	1					
6	F25-02000018	回气管接头A	PIPE, JOINT	1					
7	GB/T5782-M6x100	六角螺栓 M6X100	BOLT,HEXAGON M6x100	2					
8	F25-05080004	进气消音器橡胶圈	RUBBER, SEAL	1					
9	F25-05080005	进气消音器法兰	FLANGE	1					
10	F25-05000011	化油器垫块O形圈	O-RING	2					
11	F25-05000009	化油器垫块	INSULATOR	1					
12	F25-05060001	进气歧管座	MANIFOLD	1					
13	F25-05060002	进气分流板	INSERT	1					
14	F25-05060003	进气歧管座密封圈	GASKET, MANIFOLD	1					
15	GB/T97.1-6	平垫圈6	WASHER 6	5					
16	GB/T5783-M6x25	六角螺栓 M6X25	BOLT,HEXAGON M6x25	3					
17	HT-3.6x250	尼龙扎带	CLAMP	1					
18	F25-05080008	回气管C	HOSE	1					
19	F25-05080007	回气管橡胶接头A	BREATHER ASSY	2					
20	F25-02000017	回气管A	HOSE	1					
21	F25-05070000	化油器总成	CARBURETOR ASSY	1					

零部件名称:	气缸和曲轴箱
PARTS NAME:	CYLINDER&CRANKCASE

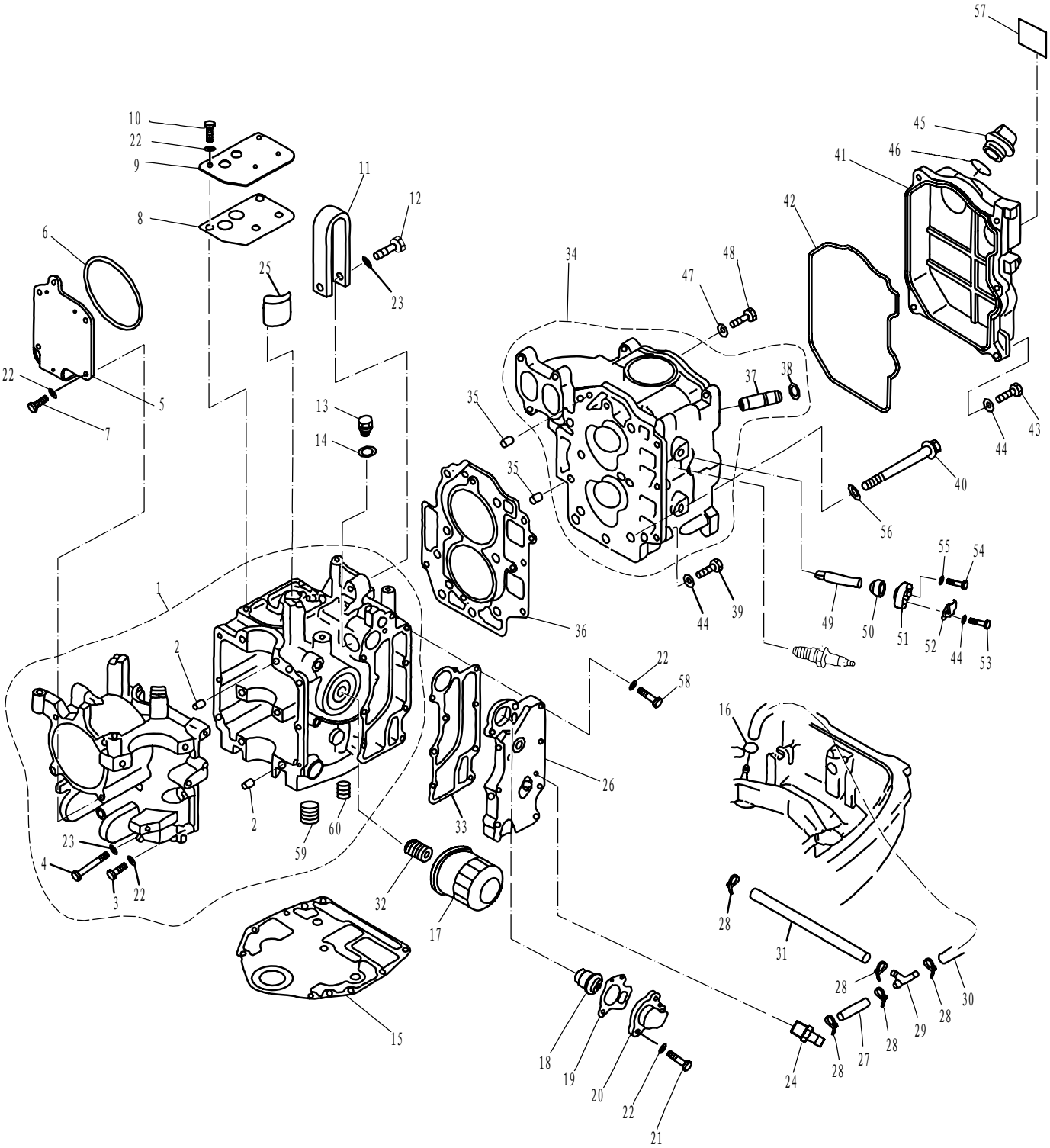

零部件名称: 气缸和曲轴箱

PARTS NAME: CYLINDER&CRANKCASE

SN. 参照号码	PART NO. 零件编号	DESCRIPTION 零件名称(中文)	DESCRIPTION 零件名称(英文)	QTY 数量					REMARKS 备注
1	F25-05010000	机体机座组件	CRANKCASE ASSY	1					
2	F25-00000014	定位销φ8x12	PIN, DOWEL	2					
3	GB/T5782-M6x35	六角螺栓M6X35	BOLT, HEXAGON M6x35	6					
4	GB/T5782-M8x80	六角螺栓M8X80	BOLT, HEXAGON M8x80	6					
5	F25-05000007	平衡缸盖板	CRANKCASE	1					
6	GB/T3452.1-97.5x1.8	O型圈 97.5x1.8	SEAL 97.5x1.8	1					
7	GB/T5783-M6x20	六角螺栓M6X20	BOLT, HEXAGON M6x20	4					
8	F25-05010108	呼吸器橡胶密封垫	GASKET, BREATHER COVER	1					
9	F25-05010109	呼吸器盖板	COVER, BREATHER	1					
10	GB/T5783-M6x20	六角螺栓M6X20	BOLT, HEXAGON M6x20	4					
11	F25-05010106	发动机悬挂钩	HANGER, ENGINE	1					
12	GB/T5782-M8x35	六角螺栓 M8X35	BOLT HEXAGON M8x35	1					
13	F15-04000002	放油螺栓	BOLT, OIL DRAIN	1					
14	F15-04000003	放油螺栓垫片	WASHER	1					
15	F25-00000013	发动机密封垫	GASKET, ENGINE	1					
16	F4-04000030	油管夹簧B	SPRING, FUEL PIPE"B"	1					
17	F15-07010023	机油滤清器	OIL CLEANER	1					
18	F4-04000036 F15-07000031	节温器	THERMOSTAT	1					
19	F15-07010022	节温器垫	GASKET, THERMOSTAT	1					
20	F15-07010021	节温器盖板	COVER, THERMOSTAT	1					
21	GB/T5783-M6x25	六角螺栓M6X25	BOLT M6x25	2					
22	GB/T97.1-6	平垫圈6	WASHER 6	17					
23	GB/T97.1-8	平垫圈8	WASHER 8	7					
24	F25-05010113	出水嘴接头	NIPPLE, HOSE	1					
25	F25-05010107	呼吸器滤网	CLEANER	1					
26	F25-05010112	排气盖板	OUTER COVER, EXHAUST	1					
27	F25-03000008	水管A	HOSE	1					
28	HT-2.5x60	尼龙扎带	CLAMP	5					
29	F15-05000011	三通	THREE-WAY PIPE	1					
30	F25-03000011	水管C	HOSE	1					
31	F25-03000009	水管B	HOSE	1					
32	F15-07010003	机滤螺柱	BOLT, UNION	1					
33	F25-05010111	排气盖板密封垫	GASKET, EXHAUST OUTER COVER	1					
34	F25-05050100	气缸头组件	CYLINDER HEAD ASSY	1					
35	F25-00000014	定位销φ8x12	PIN, DOWEL	2					
36	F25-05040000	气缸垫组件	GASKET, CYLINDER HEAD	1					
37	F25-05050104	气门导管	VALVE GUIDE BUSH	4					
38	F15-07040105	气门导管卡簧	CIRCLIP, GUIDE BUSH	4					
39	GB/T5783-M6x25	六角头螺栓M6X25	BOLT, HEXAGON M6x25	3					
40	F25-05000002	六角头凸缘螺栓M9X95	BOLT, FLANGE	6					
41	F25-05000005	气缸头罩	COVER, CYLINDER HEAD	1					
42	F25-05000004	气缸头罩密封圈	SEAL, CYLINDER COVER	1					
43	GB/T5783-M6x20	六角头螺栓M6X20	BOLT, HEXAGON M6x20	5					

零部件名称: 气缸和曲轴箱

PARTS NAME: CYLINDER&CRANKCASE

SN. 参照号码	PART NO. 零件编号	DESCRIPTION 零件名称(中文)	DESCRIPTION 零件名称(英文)	QTY 数量					REMARKS 备注
44	GB/T97.1-6	平垫圈6	WASHER, PLATE 6	10					
45	F15-07050004	加油口盖	PLUG, OIL	1					
46	JASO F404-31-025	加油口盖O形圈	O-RING	1					
47	F25-05050007	凸轮轴限位螺栓垫片	GASKET	1					
48	F25-05050006	凸轮轴限位螺栓	BOLT	1					
49	F25-02010005	阳极	ANODE	2					
50	F15-07010009	阳极密封圈	GROMMET, ANODE	2					
51	F15-07010011	阳极盖板	COVER, ANODE	2					
52	F15-07010012	阳极锁止片	PLATE, ANODE	2					
53	GB/T5783-M6x20	六角螺栓M6X20	BOLT, HEXAGON M6x20	2					
54	GB/T5783-M5x12	六角螺栓M5X12	BOLT, HEXAGON M5X12	2					
55	GB/T97.1-5	平垫圈5	WASHER, PLATE 5	2					
56	F25-05000003	平垫圈9	WASHER, PLATE	6					
57	F25-08000005	标贴5	SIGN 5	1					
58	GB/T5783-M6x35	六角螺栓M6X35	BOLT M6x35	7					
59	F25-05010103	堵塞3/4"	JAM 3/4"	1					
60	F25-05010104	堵塞1/2"	JAM 1/2"	1					

零部件名称:	曲轴和活塞
PARTS NAME:	CRANKSHAFT&PISTON

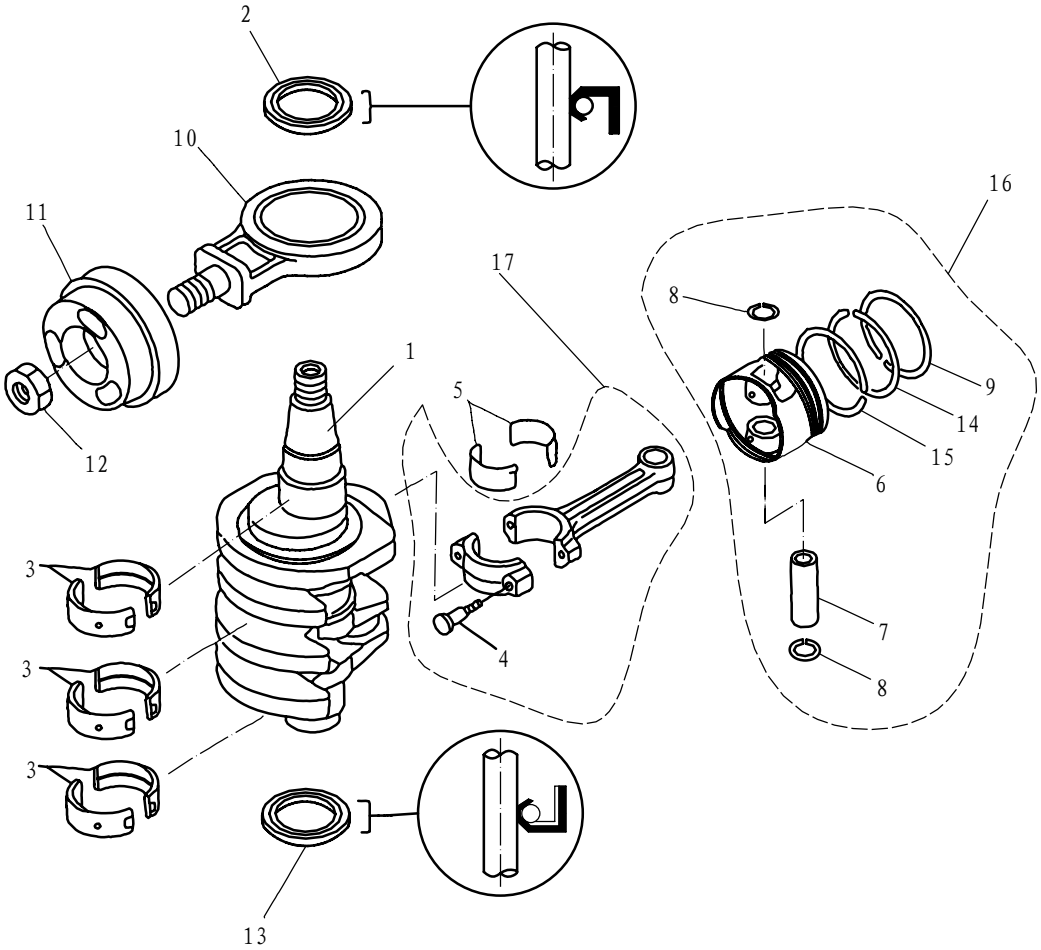

SN. 参照号码	PART NO. 零件编号	DESCRIPTION 零件名称(中文)	DESCRIPTION 零件名称(英文)	QTY 数量					REMARKS 备注
1	F25-05020001	曲轴	CRANK SHAFT	1					
2	F25-05020002	曲轴油封 B	OIL SEAL B	1					
3	F25-05010302-1	曲轴轴瓦	MAIN BEARING	6					UR: BROWN
	F25-05010302-2	曲轴轴瓦	MAIN BEARING	6					
4	F25-05020204	连杆螺栓	BOLT, CONNECTING ROD	2					
5	F25-05020203-1	连杆轴瓦	PLANE BEARING, CONNECTING ROD	2					UR: BLACK
	F25-05020203-2	连杆轴瓦	PLANE BEARING, CONNECTING ROD	2					
6	F25-05020101	活塞	PISTON	2					
7	F25-05020105	活塞销	PIN, PISTON	2					
8	F25-05020106	活塞销挡圈	CIRCLIP	4					
9	F25-05020102	活塞环I	PISTON RING I	2					
10	F25-05020310	平衡缸连杆组件	CON-ROD ASSY, BALANCE	1					
11	F25-05020301	平衡缸活塞	PISTON, BALANCE	1					
12	F25-05000026	飞轮螺母	NUT	1					
13	F25-05020002	曲轴油封 A	OIL SEAL A	1					
14	F25-05020103	活塞环II	PISTON RING II	2					
15	F25-05020104	组合油环	COMBINA OIL RING	2					
16	F25-05020100	活塞组件	PISTON ASSY	2					
17	F25-05020200	连杆组件	ROD, CONNECTING	2					

零部件名称:	阀门
PARTS NAME:	VALVE

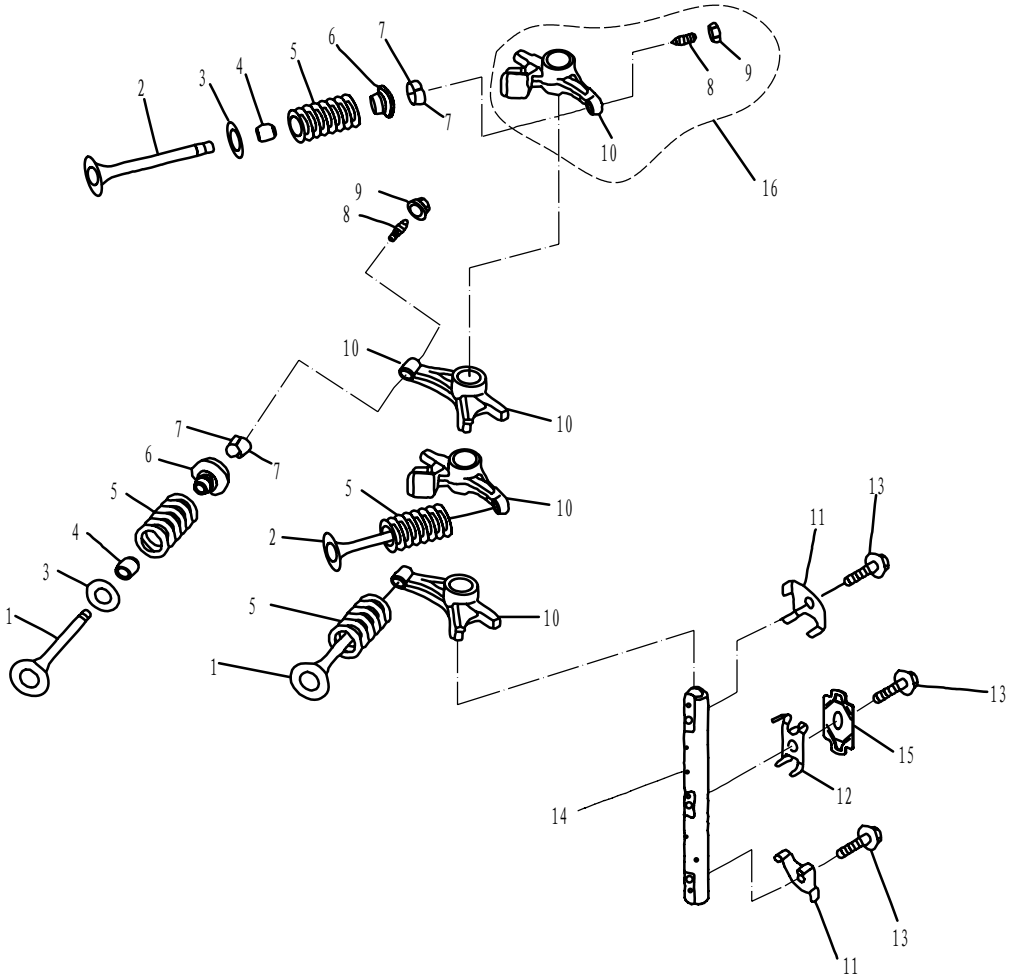

SN. 参照号码	PART NO. 零件编号	DESCRIPTION 零件名称(中文)	DESCRIPTION 零件名称(英文)	QTY 数量					REMARKS 备注
1	F25-05050001	进气门	VALVE, INTAKE	2					
2	F25-05050002	排气门	VALVE, EXHAUST	2					
3	F25-05050003	气门弹簧垫圈	SEAL, VALVE SPRING	4					
4	F166-010003	气门油封	SEAL, VALVE STEM	4					
5	F25-05050005	气门弹簧	SPRING, VALVE	4					
6	F15-07040006	气门弹簧座圈	RETAINER, VALVE SPRINGRE	4					
7	F15-07040007	气门弹簧卡圈	COTTER, VALVE	8					
8	F15-07040303	调整螺钉	SCREW, VALVE ADJUSTING	1x4					
9	F15-07040304	调整螺母	NUT	1x4					
10	F25-05050301	摇臂	ROCKER	1x4					
11	F25-05050009	摇臂轴固定板A	PLATE A, BOLT STOPPER	2					
12	F25-05050011	摇臂轴限位弹簧板	SPRING	1					
13	F25-05050019	摇臂轴六角法兰螺栓	BOLT	3					
14	F25-05050008	摇臂轴	SHAFT, ROCKER	1					
15	F25-05050012	摇臂轴固定板B	PLATE B, BOLT STOPPER	1					
16	F25-05050300	摇臂组件	ROCKER ASSY	4					

零部件名称:	油泵
PARTS NAME:	OIL PUMP

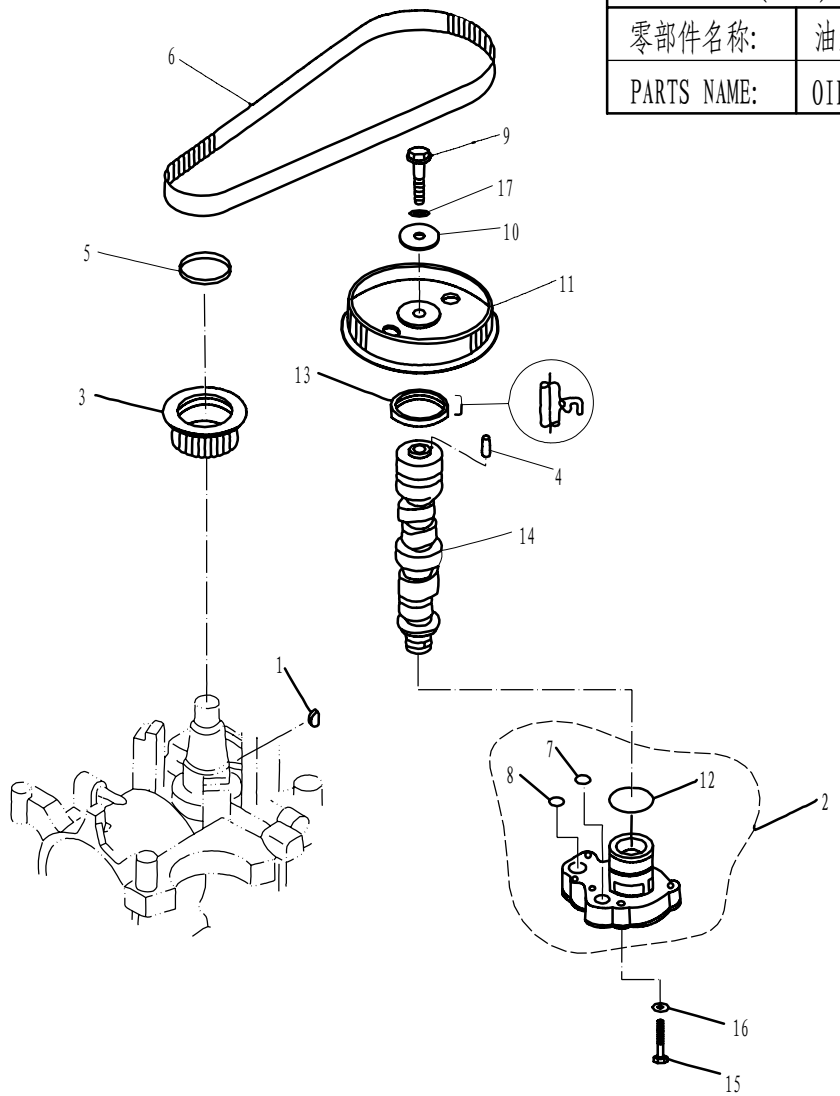

SN. 参照号码	PART NO. 零件编号	DESCRIPTION 零件名称(中文)	DESCRIPTION 零件名称(英文)	QTY 数量					REMARKS 备注
1	F4-04000019	半圆键	KEY, WOODRUFF	1					4x5.3x13
2	F25-05050400	机油泵组件	OIL PUMP ASSY	1					
3	F25-05000021	正时带轮	BELT PULLEY, TIMING	1					
4	F25-05050016	从动轮定位销	PIN, DOWEL	1					5x3.8
5	F25-05000022	正时带轮垫圈	BUSH, SPRING	1					
6	F25-05000023	正时皮带	BELT, TIMING	1					
7	F25-05050013	机油泵O形圈A	O-RING A	1					11.6x1.22
8	F25-05050014	机油泵O形圈B	O-RING B	1					13.8x1.9
9	GB/T5785-M10x1.25x40	六角螺栓M10x1.25x40	BOLT M10x1.25x40	1					
10	F25-05050018	从动轮垫圈	WASHER, PLATE	1					
11	F25-05050017	从动轮	BELT PULLEY, DRIVEN	1					
12	F25-05050015	机油泵O形圈C	O-RING C	1					33.5x1.9
13	F25-05050021	凸轮轴油封 37X50X7R	OIL SEAL	1					
14	F25-05050200	凸轮轴组件	CAMSHAFT ASSY	1					
15	GB/T5782-M6x35	六角螺栓M6x35	BOLT M6x35	4					
16	GB/T97.1-6	平垫圈6	WASHER, PLATE 6	4					
17	GB/T97.1-10	平垫圈10	WASHER, PLATE 10	1					

零部件名称:	燃油系统
PARTS NAME:	FUEL 1

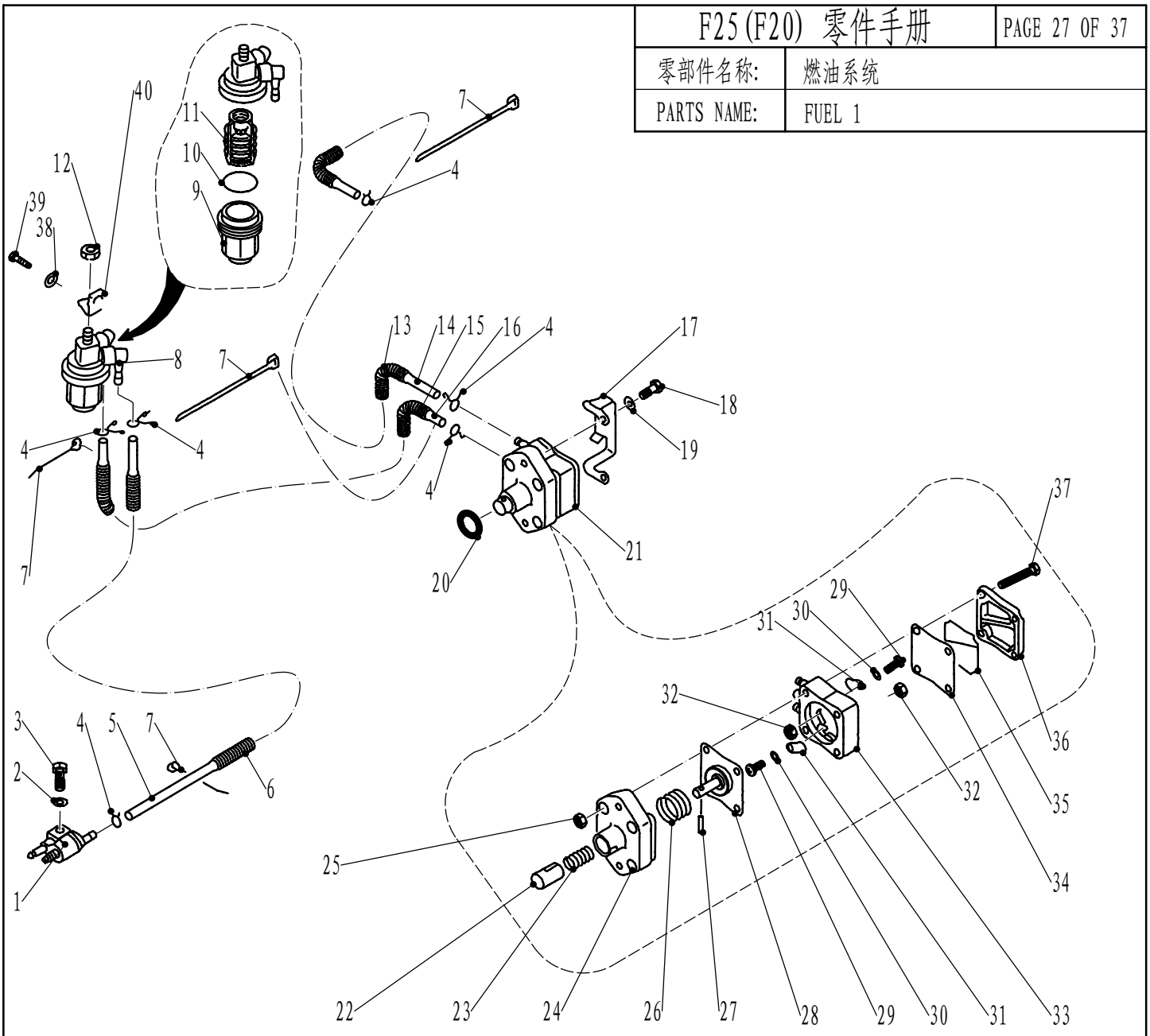

SN. 参照号码	PART NO. 零件编号	DESCRIPTION 零件名称(中文)	DESCRIPTION 零件名称(英文)	QTY 数量					REMARKS 备注
1	F4-05000200	燃油接头组件	FUEL PIPE TIE-IN ASSY	1					
2	GB/T97.1-6	平垫圈6	WASHER 6	1					
3	GB/T5783-M6x25	六角螺栓M6×25	BOLT M6x25	1					
4	F4-04000030	油管夹簧B	SPRING,FUEL PIPE "B"	5					
5	F25-03000012	燃油管A	PIPE ,FUEL "A"	1					Φ10xΦ5x550
6	F25-03000004	波纹护套	PIPE, WAVE	1					Φ12x120
7	HT-2.5×60	尼龙扎带	CLAMP	6					
8	F15-07080000	滤油杯组件	FILTER ASSY	1					
9	F15-07080002	滤杯	CUP ,FILTER	1					
10	GB/T3452.1-32.5x1.8	滤杯密封圈φ32.5×1.8	WASHER ,CUP FILTER φ32.5x1.8	1					
11	F15-07080001	滤网架	ELEMENT, FILTER	1					
12	GB/T6170-M8	六角螺母M8	NUT M8	1					
13	F25-05000029	波纹管	PIPE, WAVE	1					Φ12x300
14	F25-05000012	燃油管	PIPE, FUEL	1					Φ10xΦ5x350
15	F25-05000033	波纹管	PIPE, WAVE	1					Φ12x120

零部件名称: 燃油系统 1

PARTS NAME: FUEL 1

SN. 参照号码	PART NO. 零件编号	DESCRIPTION 零件名称(中文)	DESCRIPTION 零件名称(英文)	QTY 数量					REMARKS 备注
16	F25-05000032	油泵燃油管(进)	HOSE	1					Φ10xΦ5x180
17	F25-05000018	燃油泵固定架	BRACKET, FASTNESS	1					
18	GB/T5783-M6x30	六角螺栓M6x30	BOLT M6x30	2					
19	GB/T97.1-6	平垫圈6	WASHER 6	2					
20	JB/T7757.2-24.7x3.1	O形橡胶密封圈24.7×3.1	O-RING 24.7x3.1	1					
21	F25-05130000	燃油泵组件	FUEL PUMP ASSY	1					
22	F25-05130004	柱塞	PLUNGER	1					
23	F25-05130003	柱塞弹簧	SPRING ,PLUNGER	1					
24	F25-05130001	燃油泵座	SEAT,FUEL PUMP	1					
25	GB/T6170-M5	六角螺母M5	NUT M5	4					
26	F25-05130002	隔膜弹簧	SPRING,DIAP HRAGM	1					
27	GB/T309-4x16.5	滚针φ4x16.5	ROLLER NEEDLE φ4x16.5	1					
28	F25-05130100	隔膜轴组件	DIAP HRAGM ASSY	1					
29	F4-04090011	阀片螺钉M3x5	SCREW, VALVE	2					
30	GB/T848-3	小垫圈3	SMALL WASHER 3	2					
31	F4-04090005	单向阀片	PLATE	2					
32	GB/T6170-M3	六角螺母M3	NUT M3	2					
33	F25-05130201	燃油泵壳	FUEL PUMP SHELL	1					
34	F25-05130005	上隔膜	DIAPHRAGM, TOP	1					
35	F25-05130006	燃油泵盖密封圈	SEAL ,FUEL PUMP	1					
36	F25-05130007	燃油泵盖	COVER, FUEL PUMP	1					
37	GB/T818-M5x45	十字槽盘头螺钉M5x45	SCREW, PAN HEAD M5x45	4					
38	GB/T97.1-8	平垫圈8	WASHER 8	1					
39	GB/T5783-M8x14	六角螺栓M8×14	BOLT M8x14	1					
40	F25-05000017	滤油杯支架	BRACKET ,FILTER CUP	1					

零部件名称:	起动器
PARTS NAME:	STARTER

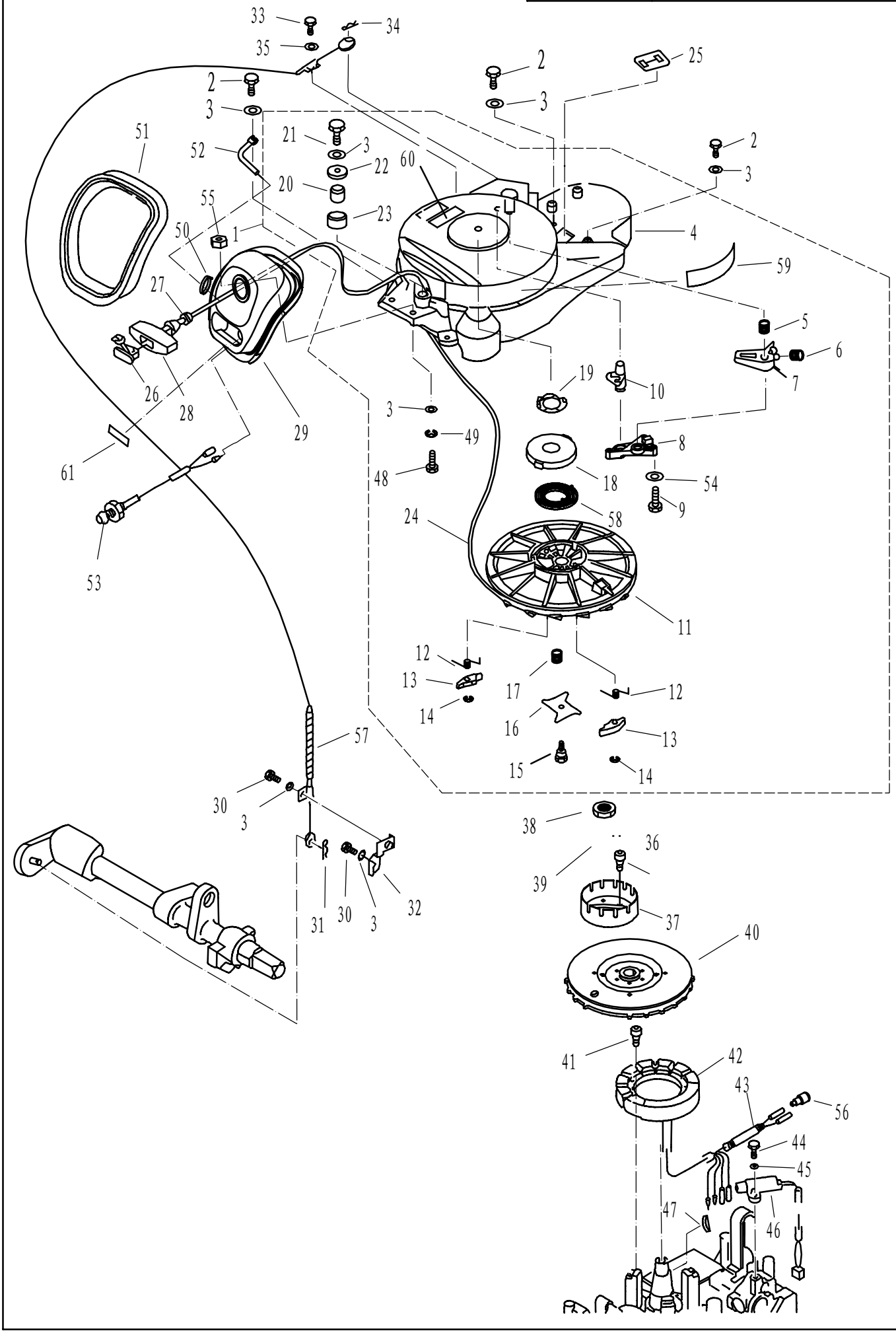

零部件名称: 起动器

PARTS NAME: STARTER

SN. 参照号码	PART NO. 零件编号	DESCRIPTION 零件名称(中文)	DESCRIPTION 零件名称(英文)	QTY 数量					REMARKS 备注
1	F25-05160000	起动器组件	STARTER ASSY	1					
2	GB/T5783-M6x25	六角螺栓M6x25	BOLT M6x25	4					
3	GB/T97.1-6	平垫圈6	WASHER, PLATE 6	9					
4	F25-05160100	起动器外壳组件	CASE, STARTER	1					
5	F25-05160003	制动器扭簧	SPRING, ARRESTER	1					
6	F25-05160005	卡瓣弹簧	SPRING, TENSION	1					
7	F25-05160001	制动器	ARRESTER	1					
8	F25-05160006	制动器固定盖板	ARRESTER, CHANGELESS	1					
9	GB/T5285-FST4.8x26	六角头自攻螺钉ST4.8x26 (F型)	SCREW, TAPPING ST4.8x26	3					
10	F25-05160004	制动器卡瓣	PAWL, DRIVE	1					
11	F25-05160301	起动轮	WHEEL, START-UP	1					
12	F25-05160304	起动卡瓣扭簧	PAWL, DRIVE SPRING	2					
13	F25-05160305	起动卡瓣	PAWL, DRIVE	2					
14	GB/T896-6	开口档圈6	CIRCLIP 6	2					
15	F25-05160018	压板螺钉	PLATE, DRIVE BOLT	1					
16	F25-05160017	起动压板	PLATE, DRIVE	1					
17	F25-05160016	起动压板弹簧	SPRING, DRIVE PLATE	1					
18	F25-05160014	涡形弹簧座	SEAT, SPRING	1					
19	F25-05160013	涡形弹簧座弹性垫片	CUSHION, SPRING, SEAT	1					
20	F25-05160009	起动绳滑轮轴	AXES, PUIIEY	1					
21	GB/T5783-M6x30	六角螺栓M6x30	BOLT M6x30	1					
22	GB/T5287-6	特大垫圈6	WASHER, OUTSIZE 6	1					
23	F25-05160008	起动绳滑轮	PUIIEY, STARTLING	1					
24	F25-05160019	锦纶编织线φ5x1.68米	START LING	1					
25	F25-05160012	橡胶护盖	JACKET, RUBBER	1					
26	F4-04130102	起动手柄盖	COVER	1					
27	F25-05160021	手柄减震圈	DAMPING	1					
28	F25-05160501	起动手柄	HANDLE, STARTER	1					
29	F25-05160401	起动架	FRAME, STARTER	1					
30	GB/T5783-M6x10	六角螺栓M6x10	BOLT M6x10	2					
31	F15-00000012	夹簧φ1.8	SPRING	1					
32	F25-05000028	制动器固定板	STAY, CABLE COMP	1					
33	GB/T5783-M5x12	六角螺栓M5x12	BOLT M5x12	1					
34	F25-05160002	夹簧φ1	SPRING	1					
35	GB/T96-5	大垫圈5	BIG WASHER 5	1					
36	GB/T70.1-M8x12	内六角螺栓M8x12	BOLT M8x12	3					
37	F25-05000027	起动轴套	JUMP START, AXES	1					
38	F25-05000026	飞轮螺母	NUT, FLYWHEEL	1					
39	F25-05000025	飞轮螺母垫圈	WASHER, FLYWHEEL NUT	1					
40	F25-05150000	飞轮组件	FLYWHEEL SAAY	1					
41	GB/T70.1-M5x25	内六角螺栓M5x25	BOLT M5x25	3					
42	F25-05140000	磁电机线圈组件	STATOR ASSY	1					
43	F25-05000034	波纹管Φ8x90	RIPPLE JACKET	1					

零部件名称: 起动器

PARTS NAME: STARTER

SN. 参照号码	PART NO. 零件编号	DESCRIPTION 零件名称(中文)	DESCRIPTION 零件名称(英文)	QTY 数量					REMARKS 备注
44	GB/T5783-M5x16	六角螺栓M5x16	BOLT M5x16	2					
45	GB/T97.1-5	平垫圈5	WASHER,PLATE 5	2					
46	F25-05110000	触发线圈组件	COIL, PULSER	1					
47	F25-05000024	飞轮半圆键	KEY, SEMISIRCLE FLYWHEEL	1					
48	GB/T5783-M6x20	六角螺栓M6x20	BOLT M6x20	2					
49	GB/T93-6	弹簧垫圈6	WASHER SPRING 6	2					
50	HT2.5x60	尼龙扎带60x2.5	CLAMP	1					
51	F25-05160402	发泡密封圈	SEAL,FROTHY RUBBER	1					
52	F25-05160403	开口支脚	NOG,UNCORK	1					
53	F15-07130303	机油指示灯组件	SUMP INDICATOR LIGHT	1					
54	GB/T848-5	A级小垫圈5	SMALL WASHER 5	3					
55	GB/T889.1-M6	非金属嵌件六角锁紧螺母M6	LOCK NUT M6	2					
56	F25-05110001	绝缘堵头	INSULATED PLUG	2					
57	F25-05160200	制动器钢索组件	CABLE COMP,STARTER STOP	1					
58	F25-05160015	涡形弹簧	SPRING,VOLUTE	1					
59	F25-08000006	标贴6	MARK 6	1					
60	F25-08000105	标贴5	MARK 5	1					
61	F25-12000012	标贴12	MARK 12	1					

零部件名称:	顶罩组件
PARTS NAME:	TOP COWLING ASSY

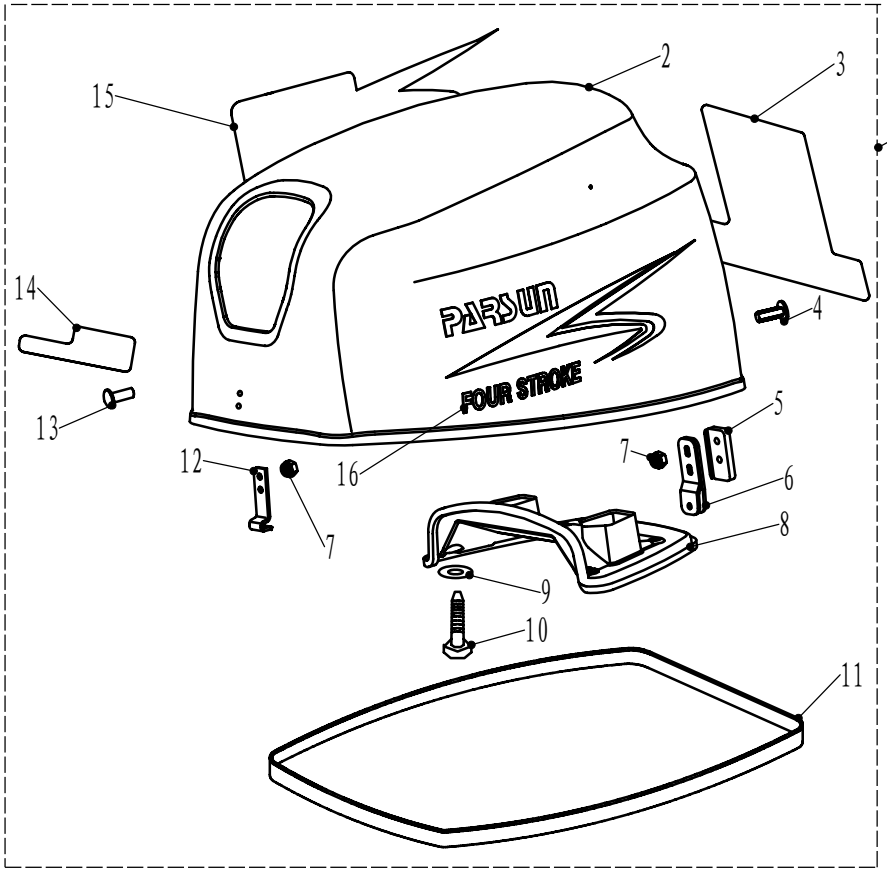

SN. 参照号码	PART NO. 零件编号	DESCRIPTION 零件名称(中文)	DESCRIPTION 零件名称(英文)	QTY 数量					REMARKS 备注
1	F25-06000000	顶罩组件	TOP COWLING ASSY	1					
2	F25-06000001	顶罩	TOP COWLING	1					
3	F25-08000001	标贴1	MARK 1	1					
4	F25-06000007	扁头螺栓	FLAT BOLT	2					
5	F25-06000005	后挂钩垫块	LUSHION,BACK POTHOOK	1					
6	F25-06000100	后挂钩组件	BACK POTHOOK ASSY	1					
7	GB/T6184-M6	金属嵌件六角锁紧螺母M6	NUT M6	4					
8	F25-06000003	顶罩消音器盖	COVER,TOP COWLING MUFFLE	1					
9	F4-06000004	橡胶垫片	WASHER,RUBBER	4					
10	GB/T845-ST5.5x19	十字槽盘头自攻螺钉ST5.5x19	SCREW,PAN HEAD ST5.5x19	4					
11	F25-06000002	顶罩密封橡胶条	SEAL	1					
12	F25-06000004	前挂钩	POTHOOK,FRONT	1					
13	F25-06000006	扁头螺栓B	FLAT BOLT "B"	2					
14	F25-08000002	标贴2	MARK 2	1					
15	F25-08000003	标贴3	MARK 3	1					
16	F25-08000004	标贴4	MARK 4	1					

零部件名称:	燃油箱
PARTS NAME:	FUEL TANK

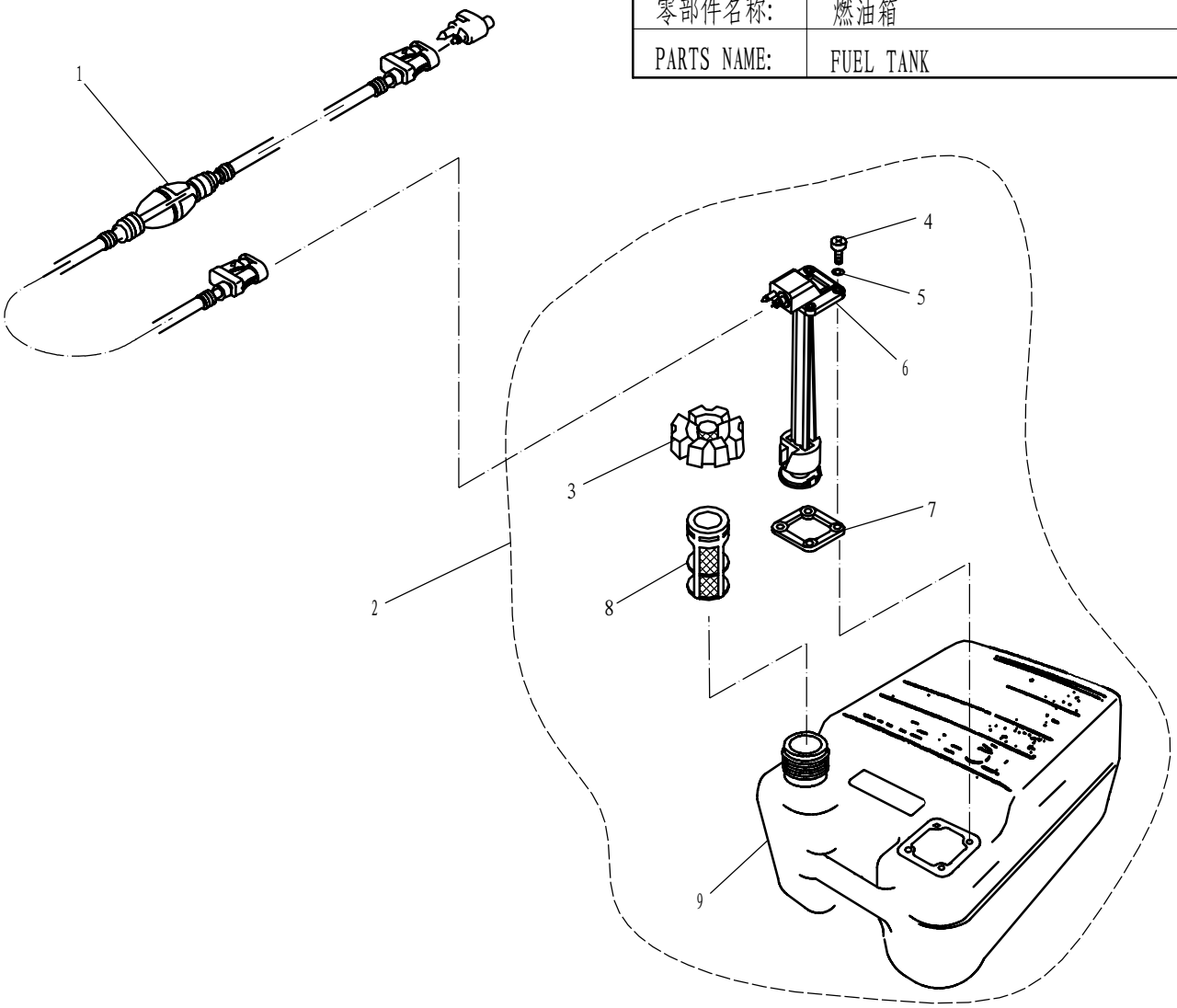

SN. 参照号码	PART NO. 零件编号	DESCRIPTION 零件名称(中文)	DESCRIPTION 零件名称(英文)	QTY 数量					REMARKS 备注
1	F15-09000000	油管总成	OIL TUBE ASSY	1					
2	F15-10000000	油箱组件	FUEL TANK ASSY	1					
3	F15-10010000	油箱盖组件	COVER ASSY,FUEL TANK	1					
4	GB/T818-M5x16	十字槽盘头螺钉M5×16	SCREW ,PAN HEAD M5x16	4					
5	GB/T97.1-5	平垫圈5	WASHER 5	4					
6	F15-10020000	油量计总成	OLEOMETER ASSY	1					
7	F15-10000003	衬垫	GASKET	1					
8	F15-10000002	油箱滤网	STRAINER	1					
9	F15-10000001	油箱本体	FUEL TANK	1					

零部件名称:	附录1(修理件)
PARTS NAME:	APPENDIX 1 (REPARE KIT)

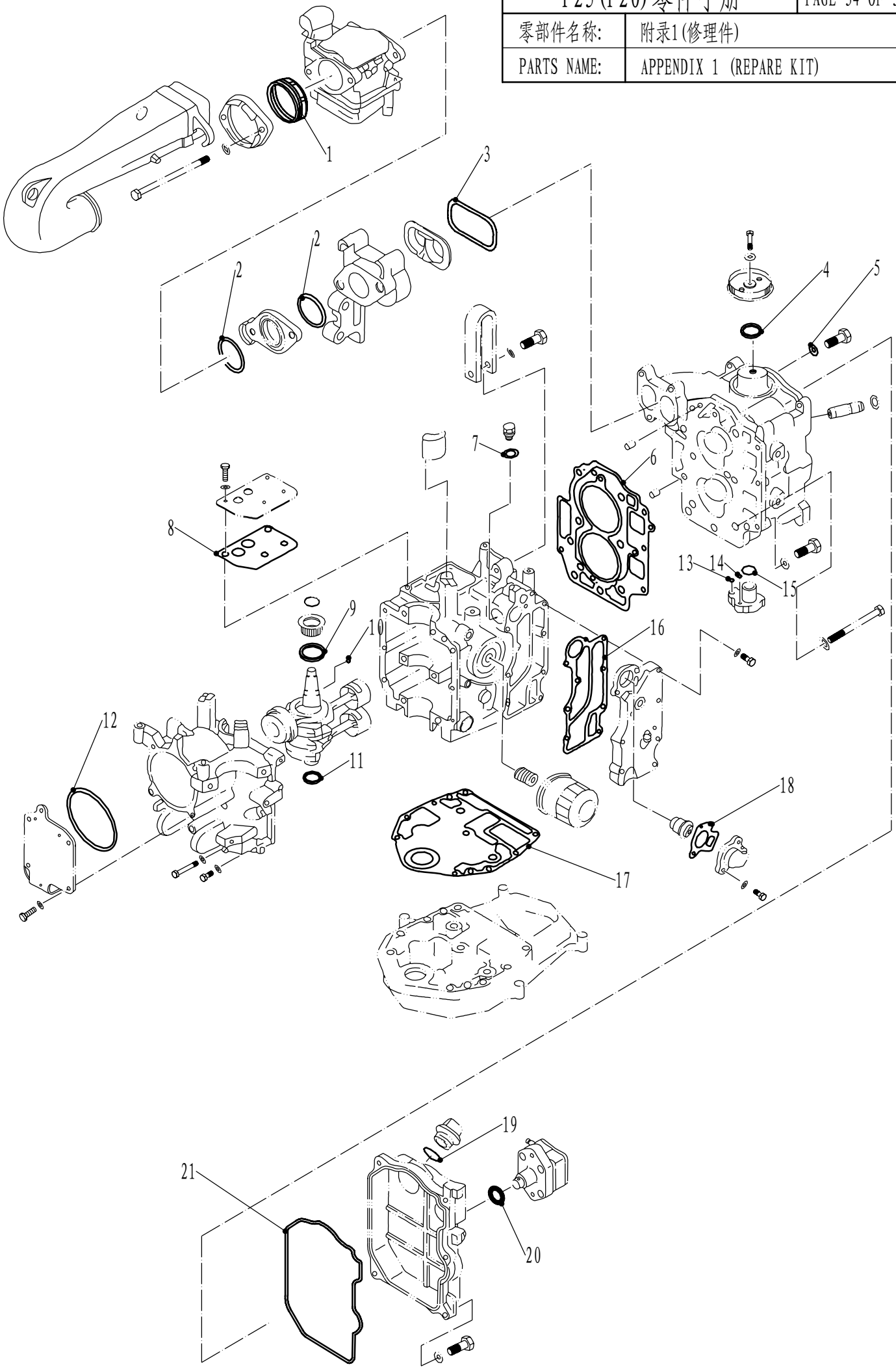

零部件名称: 附录1(修理件)

PARTS NAME: APPENDIX 1 (REPARE KIT)

SN. 参照号码	PART NO. 零件编号	DESCRIPTION 零件名称(中文)	DESCRIPTION 零件名称(英文)	QTY 数量					REMARKS 备注
1	F25-05080004	进气消音器橡胶圈	RUBBER SEAL	1					
2	F25-05000011	化油器垫块O形圈	O-RING	2					
3	F25-05060003	进气歧管座密封圈	GASKET ,MANIFOLD	1					
4	F25-05050021	凸轮轴油封	OIL SEAL	1					37×50×7R
5	F25-05050007	凸轮轴限位螺栓垫片	GASKET	1					
6	F25-05040000	气缸垫组件	GASKET , CYLINDER HEAD	1					
7	F15-04000003	放油螺栓垫片	WASHER	1					
8	F25-05010108	呼吸器橡胶密封垫	GASKET ,BREATHER CONER	1					
9	F25-05020003	曲轴油封B	OIL SEAL B	1					43×55×6R
10	F25-05000024	飞轮半圆键	KEY ,SEMICIRCLE FLYWHEEL	1					4.8×6.5(6)×16
11	F25-05020002	曲轴油封A	OIL SEAL A	1					35×46.85×6L
12	GB/T3452.1-97.5x1.8	O形密封圈97.5×1.8	O-RING 97.5x1.8	1					
13	F25-05050014	机油泵O形圈B	O-RING B	1					13.8×1.9
14	F25-05050013	机油泵O形圈A	O-RING A	1					11.6×1.22
15	F25-05050015	机油泵O形圈C	O-RING C	1					33.5×1.9
16	F25-05010111	排气盖板密封垫	GASKET ,EXHAUST OUTER COVER	1					
17	F25-00000013	发动机密封垫	GASKET ,ENGINE	1					
18	F15-07010022	节温器垫	GASKET, THERMOSTAT	1					
19	JASO F404-31-025	加油口盖O形圈	O-RING	1					
20	JB/T7757.2-24.7x3.1	O形橡胶密封圈24.7×3.1	O-RING 24.7x3.1	1					
21	F25-05000004	气缸头罩密封圈	SEAL, CYLINDER COVER	1					

零部件名称:	附录2(修理件)
PARTS NAME:	APPENDIX 2 (REPARE KIT)

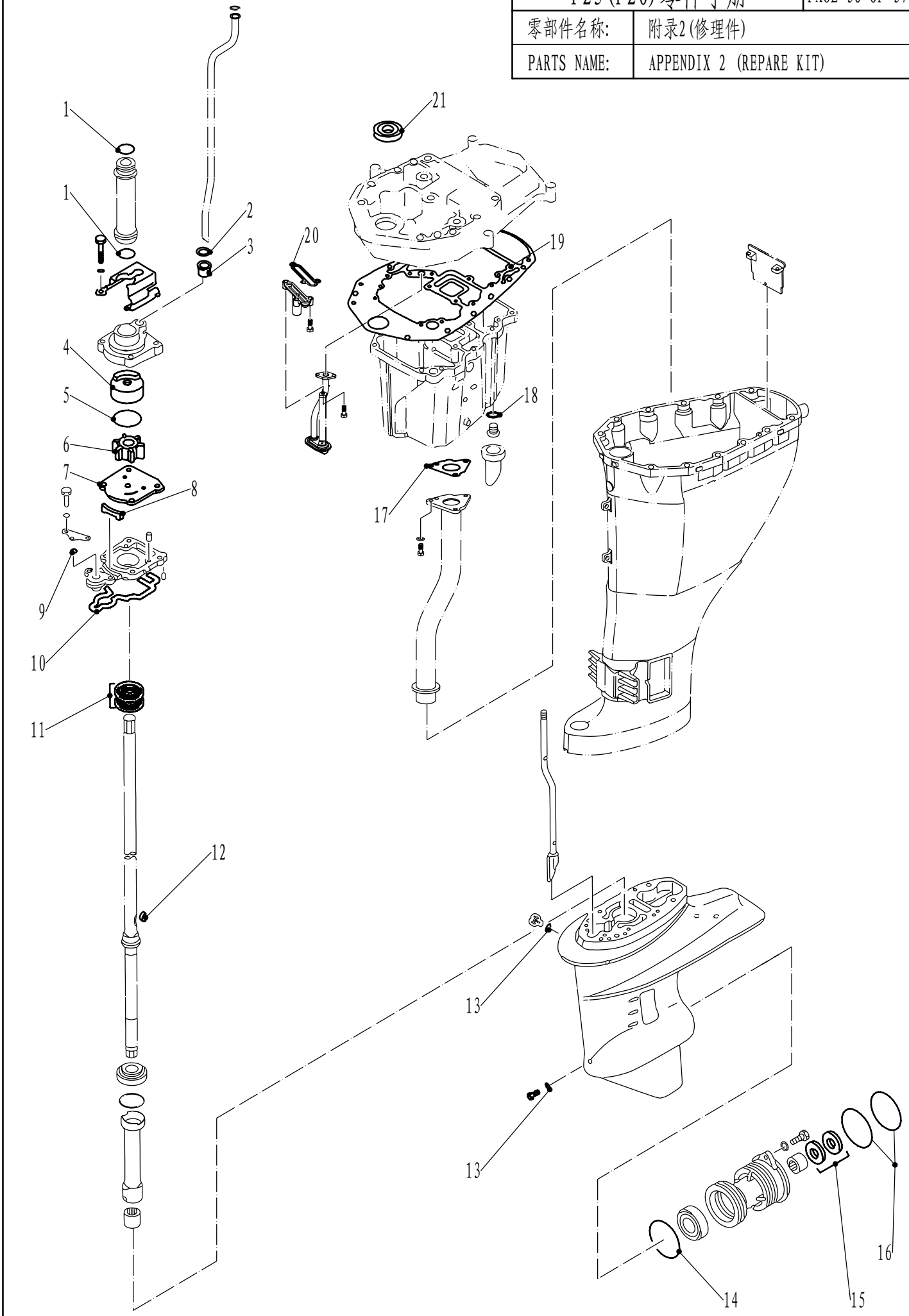

零部件名称: 附录2(修理件)

PARTS NAME: APPENDIX 2 (REPARE KIT)

SN. 参照号码	PART NO. 零件编号	DESCRIPTION 零件名称(中文)	DESCRIPTION 零件名称(英文)	QTY 数量					REMARKS 备注
1	GB/T3452.1-25.8x2.65	O形圈25.8×2.65	O-RING 25.8x2.65	2					
2	F25-02000005	水管圆形橡胶圈	GASKET, WATER PIPE	1					
3	F25-04050004	水管密封圈	DAMPER,WATER PIPE	1					
4	F25-04050002	水泵内壳	SHELL , INNER	1					
5	F25-04050003	水泵壳体O形密封圈	O-RING	1					
6	F25-04040000	水泵叶轮组件	IMPELLER ASSY	1					
7	F25-04000014	外档板	OUTER PLATE	1					
8	F25-04000013	水封	WATER SEAL	1					
9	F15-06020004	O形密封圈	O-RING	1					
10	F25-04000009	异形密封圈	SEAL	1					
11	F25-04010003	驱动轴油封22×36×6	OIL SEAL, DRIVE SHAFT	2					
12	F25-04000015	半圆键	SEMICIRCULAR KEY	1					
13	F4-03000024	注油孔螺塞垫圈	GASKET	2					
14	F15-04070002	水下装置壳体盖O形圈 A	O-RING A	1					
15	F25-04070006	油封20×34×6.5	OIL SEAL	2					
16	F25-04070003	水下装置壳体盖O形圈 B	O-RING B	2					
17	F25-02000011	排气导管垫	GASKET, EXHAUST PIPE	1					
18	F15-04000003	放油螺塞垫片	WASHER	1					
19	F25-02010007	排气歧管座垫	GASKET, UPPER CASING	1					
20	F25-02010006	溢流阀垫片	GASKET, RELIEF VALVE	1					
21	F25-02010002	排气歧管座油封	OIL SEAL	1					

零件手册

零部件名称:	化油器总成
PARTS NAME:	CARBURETOR ASSY

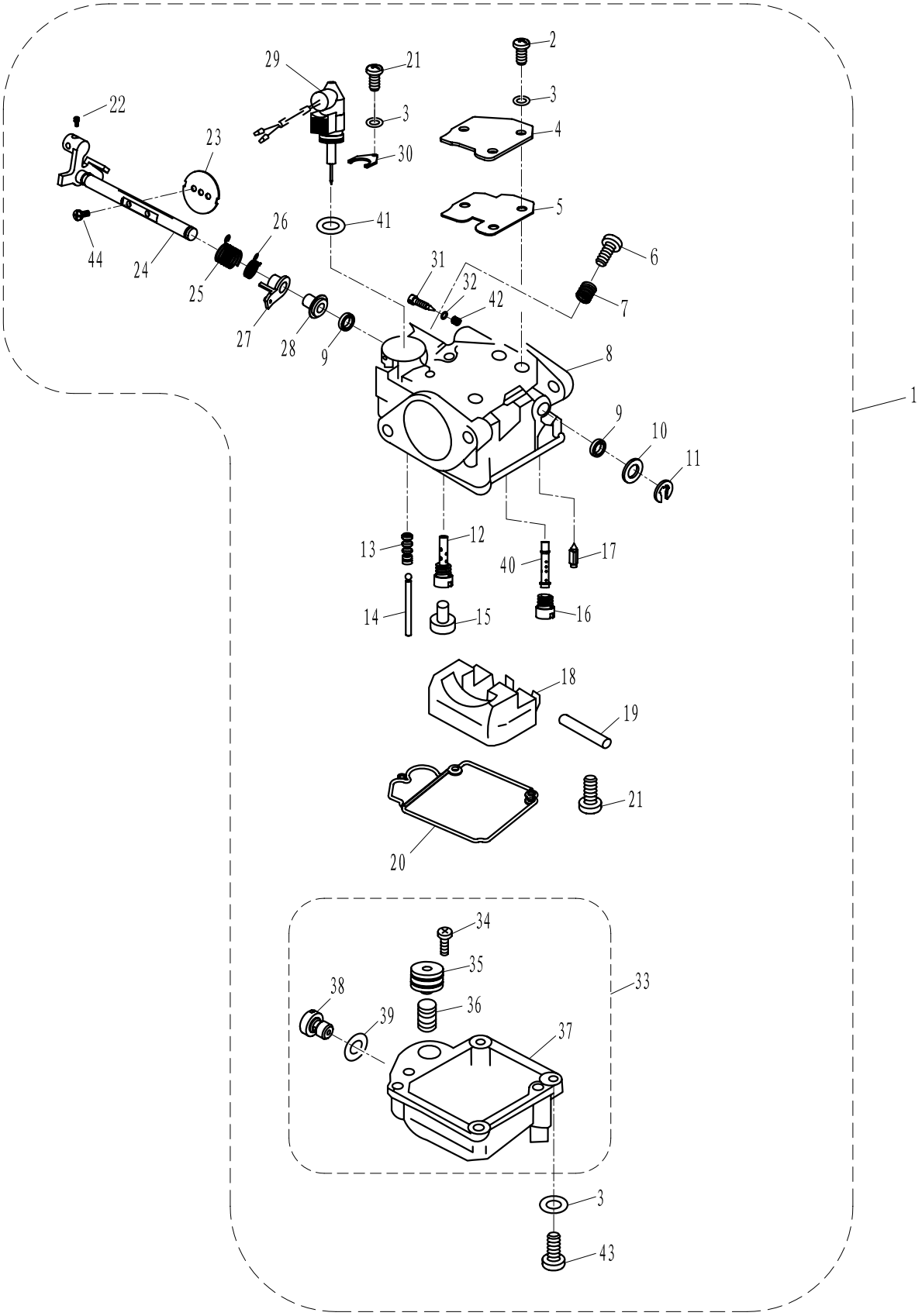

SN. 参照号码	PART NO. 零件编号	DESCRIPTION 零件名称(中文)	DESCRIPTION 零件名称(英文)	QTY 数量				REMARKS 备注
1	F25-05070000	化油器总成	CARBURETOR ASSY	1				
2	GB/T818-M4x12	十字槽盘头螺钉M4x12	BOLT M4x12	3				

零件手册

零部件名称: 化油器总成

PARTS NAME: CARBURETOR ASSY

SN. 参照号码	PART NO. 零件编号	DESCRIPTION 零件名称(中文)	DESCRIPTION 零件名称(英文)	QTY 数量					REMARKS 备注
3	GB/T93-4	弹性垫圈4	WASHER, SPRING	8					
4	F25-05070003	面板	PLATE	1					
5	F25-05070002	衬垫	GASKET	1					
6	F25-05070010	油门止动螺钉	BOLT	1					
7	F25-05070011	油门止动螺钉弹簧	SPRIIG, THORTTEL	1					
8	F25-05070001	化油器本体	CARBURETOR	1					
9	F25-05070005	橡胶密封圈	SEAL	2					
10	F25-05070012	摆杆垫圈	GASKET	1					
11	GB/T896-4	开口挡圈4	CIRCLIP	1					
12	F25-05070022	怠速量孔	NOZZLE, MAIN	1					
13	F25-05070025	加浓阀波纹橡胶护套	WAVE JACKET, VALVE	1					
14	F25-05070024	加浓阀顶杆	WAVE MANDRIL, VALVE	1					
15	F25-05070023	胶帽	RUBBER CAP	1					
16	F25-05070021	主量孔	MAIN, JET	1					
17	F25-05070017	针阀	VALVE, NEEDLE	1					
18	F25-05070018	浮子	FLOAT	1					
19	F25-05070019	浮子销	PIN, FLOAT	1					
20	F25-05070026	油杯密封垫	GASKET, FLOAT CHAMBER	1					
21	GB/T818-M4x8	十字槽盘头螺钉M4x8	BOLT M4x8	2					
22	GB/T818-M4x6	十字槽盘头螺钉M4x6	BOLT M4X6	1					
23	F25-05070006	油门挡板	APRON, ACCELERATOR	1					
24	F25-05070100	油门摆杆组件	SWING LINK, ACCELERATOR	1					
25	F25-05070004	油门摆杆扭簧	WRING SPRING	1					
26	F25-05070009	加浓阀摆杆扭簧	TWIST SPRING, SWING LINK	1					
27	F25-05070008	加浓阀摆杆	SWING LINK, VALVE	1					
28	F25-05070007	油门摆杆衬套	BUSH, SWING LINK	1					
29	F25-05070200	电子加浓阀组件	VALVE ASSY, ELECTRICAL	1					
30	F25-05070016	电子加浓阀固定板	PLATE, VALVE	1					
31	F25-05070013	怠速螺钉	SCREW, AIR ADJUSTING	1					
32	F25-05070014	O型圈	SEAL	1					
33	F25-05070300	油杯组件	BODY, FLOAT CHAMBER	1					
34	GB/T818-M2x3	十字槽盘头螺钉M2x3	BOLT M2x3	1					
35	F25-05070302	加浓阀柱塞	PLUG, VALVE	1					
36	F25-05070301	加浓阀弹簧	SPRING, VALVE	1					
37	F25-05070305	油杯	CUP, BODY	1					
38	F25-05070303	放油螺钉	SCREW, DRAIN	1					
39	F25-05070304	螺钉垫片	GASKET	1					
40	F25-05070020	主喷嘴	MAIN, NOZZLE	1					
41	F25-05070201	电子加浓阀O型圈	O-RING	1					
42	F25-05070015	怠速螺钉弹簧	SPRING, PILOT ADJUSTING	1					
43	GB/T818-M4x14	十字槽盘头螺钉M4x14	BOLT M4x14	4					
44	GB/T818-M3x6	十字槽盘头螺钉M3x6	BOLT M3x6	2					